ROYAL®
catering

USER MANUAL

Bedienungsanleitung
Instrukcja obsługi
Návod k použití
Manuel d´utilisation
Istruzioni per l'uso
Manual de instrucciones
Használati útmutató
Brugsanvisning
Käyttöohje
Gebruiksaanwijzing
Bruksanvisning
Instruções de utilização
Používateľská príručka
Ръководство за употреба
Οδηγιεσ χρησησ
Upute za uporabu
Naudojimo instrukcija
Manual de utilizare
Navodila za uporab

WORK TABLE



expondo.com

DE	Produktname	Bar-arbeitstisch
EN	Product name	Stainless steel bar worktable
PL	Nazwa produktu	Stół roboczy barowy ze stali nierdzewnej
CZ	Název výrobku	Pracovní stůl z nerezové oceli
FR	Nom du produit	Table de travail de bar en acier inoxydable
IT	Nome del prodotto	Tavolo da lavoro in barre di acciaio inossidabile
ES	Nombre del producto	Mesa de trabajo con barra de acero inoxidable
HU	Termék neve	Rozsdamentes acélból készült rúd munkaasztal
DA	Produktnavn	Arbejdsbord i rustfrit stål
FI	Tuotteen nimi	Ruostumattomasta teräksestä valmistettu työpöytä
NL	Productnaam	RVS bar werktafel
NO	Produktnavn	Arbeidsbord i rustfritt stål
SE	Produktnamn	Arbetsbord för stång i rostfritt stål
PT	Nome do produto	Mesa de trabalho de barra de aço inoxidável
SK	Názov produktu	Pracovný stôl z nerezovej ocele
BG	Име на продукта	Работна маса от неръждаема стомана
EL	Όνομα προϊόντος	Τραπέζι εργασίας από ανοξείδωτο ατσάλι
HR	Naziv proizvoda	Barski radni stol od nehrđajućeg čelika
LT	Produkto pavadinimas	Nerūdijančio plieno strypo darbo stalas
RO	Numele produsului	Masa de lucru cu bar din otel inoxidabil
SL	Ime izdelka	Palična delovna miza iz nerjavečega jekla

DE Modell | **EN** Product model | **PL** Model produktu | **CZ** Model výrobku | **FR** Modèle | **IT** Modello | **ES** Modelo | **HU** Modell | **DA** Model | **FI** Tuotteen malli | **NL** Productmodel | **NO** Produktmodell | **SE** Produktmodell | **PT** Modelo do produto | **SK** Model | **BG** Модел на продукт | **EL** Μοντέλο προϊόντος | **HR** Model proizvoda | **LT:** Gaminio modelis | **RO:** Model de produs | **SL:** Model izdelka	RCSBW-7
DE Hersteller | **EN** Manufacturer | **PL** Producent | **CZ** Výrobce | **FR** Fabricant | **IT** Produttore | **ES** Fabricante | **HU** Termelő | **DA** Producent | **FI** Valmistaja | **NL** Producent | **NO** Produsent | **SE** Tillverkare | **PT** Fabricante | **SK** Výrobca | **BG** Производител | **EL** Κατασκευαστής | **HR** Proizvođač | **LT** Gamintojas | **RO** Producător | **SL** Proizvajalec	expondo Polska sp. z o.o. sp. k.
DE Anschrift des Herstellers | **EN** Manufacturer Address | **PL** Adres producenta | **CZ** Adresa výrobce | **FR** Adresse du fabricant | **IT** Indirizzo del produttore | **ES** Dirección del fabricante | **HU** A gyártó címe | **DA** Producentens adresse | **FI** Valmistajan osoite | **NL** Adres producent | **NO** Produsentens adresse | **SE** Tillverkarens adress | **PT** Endereço do fabricante | **SK** Adresa výrobcu | **BG** Адрес на производителя | **EL:** Διεύθυνση κατασκευαστή | **HR** Adresa proizvođača | **LT** Gamintojo adresas | **RO** Adresa producătorului | **SL** Naslov proizvajalca	ul. Nowy Kisielin – Innowacyjna 7, 66-002 Zielona Góra | Poland, EU

Dieses Benutzerhandbuch wurde mithilfe einer maschinellen Übersetzung erstellt. Wir haben uns nach Kräften bemüht, die Genauigkeit der Übersetzung zu gewährleisten. Bitte beachten Sie jedoch, dass automatische Übersetzungen nicht perfekt sind und menschliche Übersetzer nicht ersetzen können. Die offizielle Version des Benutzerhandbuchs ist in Englisch. Etwaige Unterschiede zwischen der übersetzten Fassung und dem englischen Original sind rechtlich nicht bindend. Sollten Sie Fragen zur Richtigkeit der Übersetzung haben, beziehen Sie sich bitte auf die englische Version, die die offizielle Referenz ist. Weitere Sprachversionen sind auf Anfrage über info@expondo.com erhältlich .

Technische Daten

Beschreibung des Parameters	Wert der Parameter
Produktname	Arbeitstisch aus Edelstahlstangen
Modell	RCSBW-7
Abmessungen (L x B x H) [cm]	30 x 250 x 115
Gewicht [kg]	48
Höhenverstellung der Füße [mm]	20
Materialstärke [mm]	0,7
Maximum load [kg]	450

1. Allgemeine Beschreibung

Das Benutzerhandbuch soll Ihnen helfen, das Gerät sicher und störungsfrei zu benutzen. Das Produkt wurde nach strengen technischen Nutzungsbedingungen unter Verwendung modernster Technologien und Komponenten entwickelt und hergestellt. Darüber hinaus gelten für die Herstellung strengste Qualitätsstandards.

VERWENDEN SIE DAS GERÄT NUR, WENN SIE DIESE BEDIENUNGSANLEITUNG SORGFÄLTIG GELESEN UND VERSTANDEN HABEN.

Um die Lebensdauer des Geräts zu verlängern und einen störungsfreien Betrieb zu gewährleisten, verwenden Sie es gemäß dieser Bedienungsanleitung und führen Sie regelmäßig Wartungsarbeiten durch. Die technischen Daten und Spezifikationen in diesem Benutzerhandbuch sind auf dem neuesten Stand. Der Hersteller behält sich das Recht vor, im Rahmen der Qualitätsverbesserung Änderungen vorzunehmen. Die Konzeption des Geräts minimiert das Risiko von Lärmemissionen. Hierfür wurden fortschrittlichste technische Entwicklung zur Lärmminderung berücksichtigt.

Legende


Das Produkt entspricht den einschlägigen Sicherheitsnormen.


Lesen Sie vor der Inbetriebnahme die Gebrauchsanweisung.


Das Produkt muss dem Recycling zugeführt werden.


WARNUNG! oder **VORSICHT!** oder **BEACHTEN SIE!** Je nach Situation anzuwenden.
(allgemeines Warnzeichen)

HINWEIS! Die Zeichnungen in diesem Handbuch dienen nur zur Veranschaulichung und können in einigen Details vom tatsächlichen Produkt abweichen.

2. Sicherheit bei der Verwendung

ACHTUNG! Lesen Sie alle Sicherheitshinweise und Anweisungen. Die Nichtbeachtung der Warnhinweise und Anweisungen kann zu schweren Verletzungen oder sogar zum Tod führen.

Die in den Warnhinweisen und Anleitungen verwendeten Begriffe "Gerät" oder "Produkt" beziehen sich auf:

Arbeitstisch aus Edelstahlstangen

2.1. Sicherheit am Arbeitsplatz

a) Bitte bewahren Sie dieses Handbuch zum Nachschlagen auf. Geben Sie dieses Gerät an einen Dritten weiter, müssen Sie die Bedienungsanleitung mitgeben.

b) Bewahren Sie das Verpackungsmaterial und kleine Montageteile an einem für Kinder unzugänglichen Ort auf.

c) Wenn Sie dieses Gerät zusammen mit einem anderen Gerät verwenden, befolgen Sie auch die dazugehörige Gebrauchsanweisung.

d) Stellen Sie sicher, dass der Arbeitstisch auf einer ebenen und stabilen Fläche steht.

Immer beachten! Schützen Sie bei der Benutzung des Geräts Kinder und andere Personen in der Nähe.

2.2. Eigenschutz

a) Seien Sie vorsichtig beim Umgang mit scharfen Werkzeugen oder Schneidwerkzeugen auf dem Arbeitstisch.

b) Überprüfen Sie den Arbeitstisch vor der Benutzung auf scharfe Kanten und glätten Sie diese gegebenenfalls.

2.3. Sichere Nutzung des Geräts

a) Beachten Sie beim Transport des Geräts zwischen Lager und Bestimmungsort und bei der Handhabung die Richtlinien des Arbeitsschutzes für den manuellen Transport, die in dem Land gelten, in dem Sie das Gerät einsetzen.

b) Reinigen Sie das Gerät regelmäßig, damit sich kein hartnäckiger Schmutz ansammeln kann.

c) Halten Sie das Gerät von Feuer- und Wärmequellen fern.

d) Stellen Sie keine offenen Flammen oder Hochtemperaturgeräte direkt auf den Arbeitstisch.

e) Halten Sie brennbare Materialien von der Oberfläche fern.

f) Überlasten Sie die Ablagen nicht über die angegebene Tragkraft hinaus.

g) Wenn Sie Elektrogeräte auf dem Arbeitstisch verwenden, stellen Sie sicher, dass diese den Sicherheitsstandards entsprechen.

h) Verlegen Sie Stromkabel nicht unter oder zwischen den Regalböden, wo sie beschädigt werden könnten.

ACHTUNG! Obwohl das Gerät sicher konstruiert ist und Schutzvorrichtungen aufweist, inklusive zusätzlicher Elemente zum Schutz des Bedienenden, besteht bei der Verwendung des Geräts ein geringes Unfall- oder Verletzungsrisiko. Bleiben Sie wachsam und nutzen Sie Ihren gesunden Menschenverstand, wenn Sie das Gerät benutzen.

3. Nutzungsbedingungen

Das Produkt ist für den gewerblichen und privaten Gebrauch konzipiert und bietet eine strapazierfähige und hygienische Oberfläche für die Zubereitung von Speisen, den Getränkeservice und allgemeine Arbeitsaufgaben.

Dieser Bar-Arbeitstisch aus Edelstahl ist vorgesehen für:

- Die Zubereitung von Speisen in Großküchen, Bars und Restaurants.
- Aufbewahrung und Organisation von Küchenutensilien, Zutaten oder Getränken.
- Arbeitsstation für Industrie- und Laborumgebungen.

Verbotene Verwendungszwecke:

- Nicht als Leiter oder Trittleiter verwenden.
- Die maximale Tragfähigkeit darf nicht überschritten werden.
- Nicht in stark sauren oder korrosiven Umgebungen verwenden.

Der Benutzer haftet für alle Schäden, die durch eine nicht bestimmungsgemäße Verwendung des Geräts entstehen.

3.1. Zusammenbau des Geräts

MONTAGEANLEITUNG

1. Packen Sie alle Komponenten aus und überprüfen Sie, ob alle Teile vorhanden sind.
2. Befolgen Sie die beiliegende Montageanleitung, um die Beine, Ablagen und die Rückwand zu befestigen.
3. Stellen Sie sicher, dass alle Schrauben und Bolzen fest angezogen sind.
4. Stellen Sie die Füße ein, um den Arbeitstisch auf unebenen Oberflächen zu stabilisieren.

WARNUNG:

- Ziehen Sie die Schrauben nicht zu fest an, da dies die Konstruktion beschädigen kann.
- Stellen Sie vor der Nutzung sicher, dass alle Teile korrekt montiert sind.

MONTAGESCHEMA

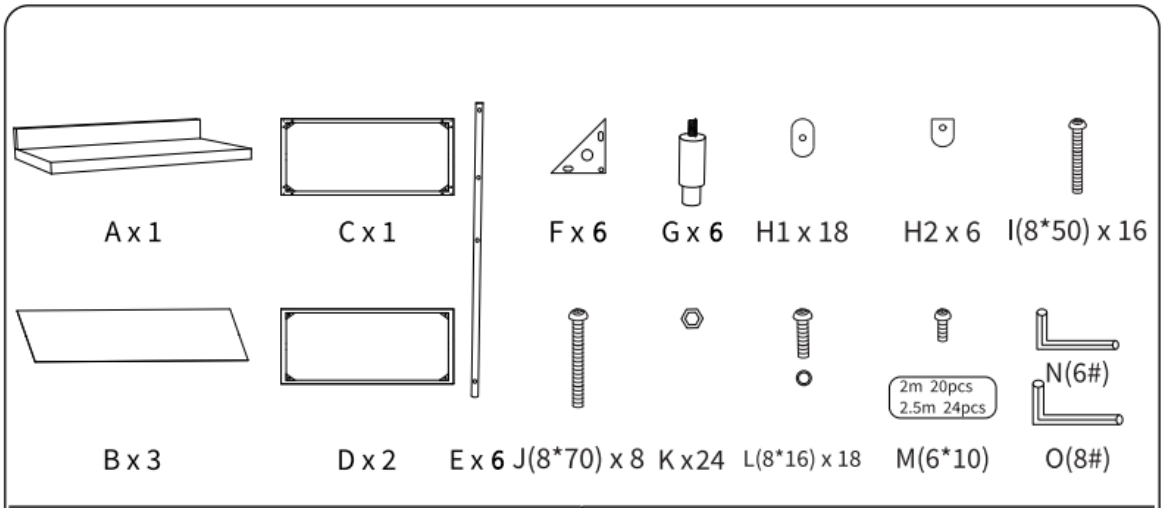

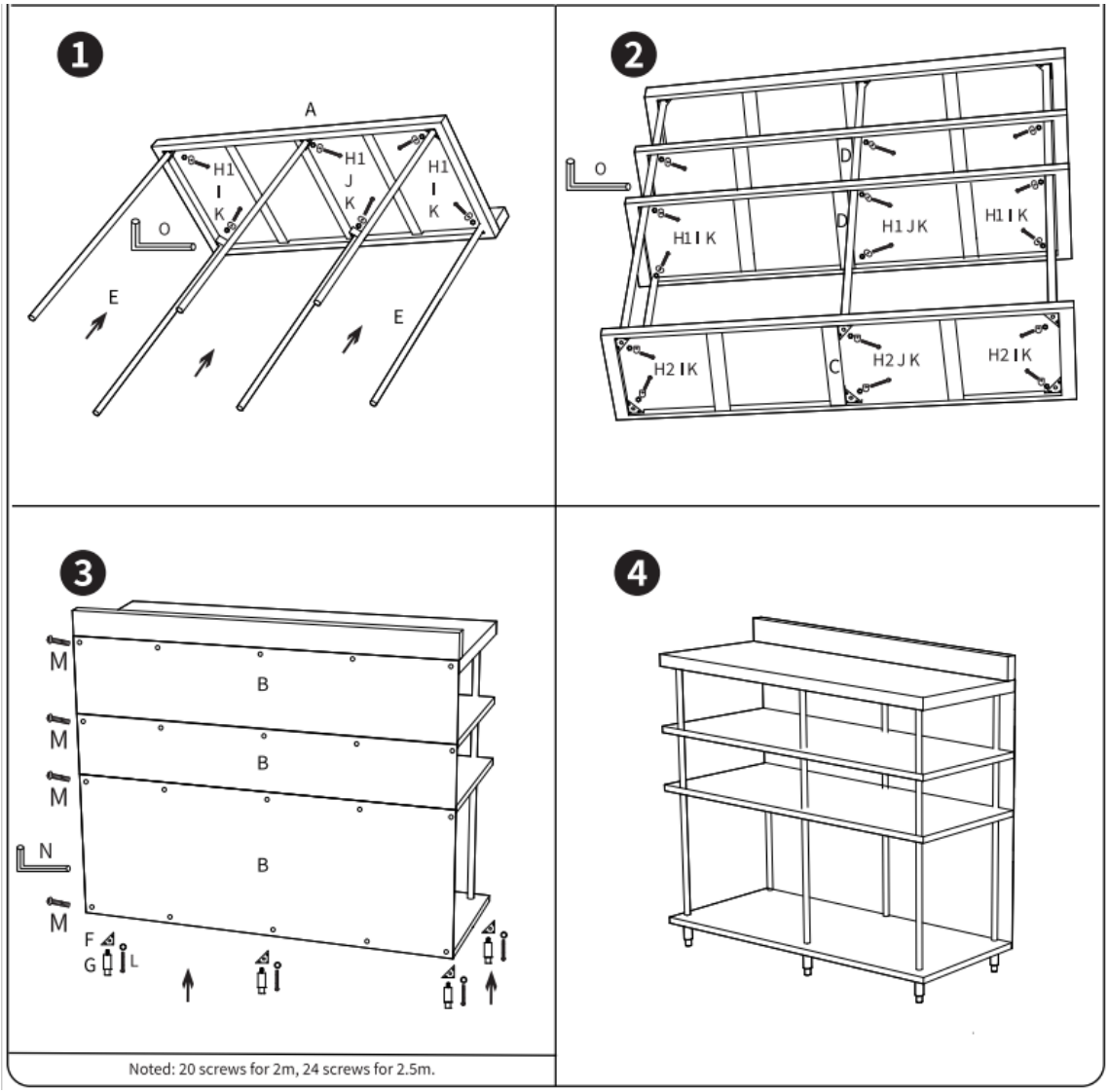

3.2. Reinigung und Wartung

a) Verwenden Sie zur Reinigung der Oberfläche keine ätzenden Reinigungsmittel.

b) Verwenden Sie zum Waschen des Geräts nur milde, lebensmittelechte Reinigungsmittel.

c) Verwenden Sie zur Reinigung ein weiches, feuchtes Tuch.

d) Verwenden Sie zur Reinigung keine scharfen und/oder metallenen Gegenstände (z. B. eine Drahtbürste oder einen Metallspatel), da diese das Oberflächenmaterial des Geräts beschädigen können.

e) Reinigen Sie das Gerät nicht mit säurehaltigen Substanzen, medizinischen Mitteln, Verdünnern, Kraftstoffen, Ölen oder anderen chemischen Substanzen, da dies das Gerät beschädigen kann.

f) Überprüfen Sie den Arbeitstisch regelmäßig auf Anzeichen von Verschleiß, Rost oder lose Teile.

g) Ziehen Sie lose Schrauben oder Bolzen nach Bedarf fest.

h) Bewahren Sie das Gerät bei Nichtgebrauch im Innenbereich auf, um seine Lebensdauer zu verlängern.

This User Manual has been translated using machine translation. We have made every effort to ensure the translation is accurate, but please note that automated translations are not perfect and are not meant to replace human translators. The official version of the User Manual is in English. Any differences between the translated version and the original English are not legally binding. If you have any questions about the accuracy of the translation, please refer to the English version, which is the official reference. More language versions are available upon request via info@expondo.com.

Technical data

Parameter description	Parameter value
Product name	Stainless steel bar worktable
Model	RCSBW-7
Dimensions (LxWxH) [cm]	30 x 250 x 115
Weight [kg]	48
Feet height adjustment [mm]	20
Material thickness [mm]	0.7
Maximum load [kg]	450

1. General description

The user manual is designed to assist in the safe and trouble-free use of the device. The product is designed and manufactured in accordance with strict technical guidelines, using state-of-the-art technologies and components. Additionally, it is produced in compliance with the most stringent quality standards.

DO NOT USE THE DEVICE UNLESS YOU HAVE THOROUGHLY READ AND UNDERSTOOD THIS USER MANUAL.

To increase the product life of the device and to ensure trouble-free operation, use it in accordance with this user manual and regularly perform maintenance tasks. The technical data and specifications in this user manual are up to date. The manufacturer reserves the right to make changes associated with quality improvement. The device is designed to reduce noise emission risks to a minimum, taking into account technological progress and noise reduction opportunities.

Legend


The product satisfies the relevant safety standards.


Read instructions before use.


The product must be recycled.


WARNING! or **CAUTION!** or **REMEMBER!** Applicable to the given situation.
(general warning sign)

PLEASE NOTE! Drawings in this manual are for illustration purposes only and in some details may differ from the actual product.

2. Usage safety

ATTENTION! Read all safety warnings and all instructions. Failure to follow the warnings and instructions may result in serious injury or even death.

The terms "device" or "product" are used in the warnings and instructions to refer to:

Stainless steel bar worktable

2.1. Safety in the workplace

a) Please keep this manual available for future reference. If this device is passed on to a third party, the manual must be passed on with it.

b) Keep packaging elements and small assembly parts in a place not available to children.

c) If this device is used together with another equipment, the remaining instructions for use shall also be followed.

d) Ensure the worktable is placed on a flat and stable surface.

Remember! When using the device, protect children and other bystanders.

2.2. Personal safety

a) Be cautious when handling sharp tools or cutlery on the worktable.

b) Check for any sharp edges before use and smooth them if necessary.

2.3. Safe device use

a) When transporting and handling the device between the warehouse and the destination, observe the occupational health and safety principles for manual transport operations which apply in the country where the device will be used.

b) Clean the device regularly to prevent stubborn grime from accumulating.

c) Keep the device away from sources of fire and heat.

d) Do not place open flames or high-temperature appliances directly on the worktable.

e) Keep flammable materials away from the surface.

f) Do not overload the shelves beyond the stated weight capacity.

g) If using electrical appliances on the worktable, ensure they comply with safety standards.

h) Do not run electrical cords under or between shelves where they could be damaged.

ATTENTION! Despite the safe design of the device and its protective features, and despite the use of additional elements protecting the operator, there is still a slight risk of accident or injury when using the device. Stay alert and use common sense when using the device.

3. Use guidelines

The product is designed for commercial and domestic use, providing a durable and hygienic surface for food preparation, beverage service, and general work tasks.

This stainless steel bar worktable is intended for:

- Food preparation in commercial kitchens, bars, and restaurants.
- Storage and organization of kitchen tools, ingredients, or beverages.
- Workstation for industrial and laboratory environments.

Prohibited Uses:

- Do not use as a ladder or step stool.
- Do not exceed the maximum weight capacity.
- Do not use in highly acidic or corrosive environments.

The user is liable for any damage resulting from unintended use of the device.

3.1. Assembling the device

ASSEMBLY INSTRUCTIONS

1. Unpack all components and verify that all parts are included.
2. Follow the provided assembly diagram to attach the legs, shelves, and back panel.
3. Ensure all screws and bolts are securely tightened.
4. Adjust the feet to stabilize the worktable on uneven surfaces.

WARNING!

- Do not overtighten screws, as this may damage the structure.
- Ensure all parts are correctly assembled before use.

ASSEMBLY DIAGRAM

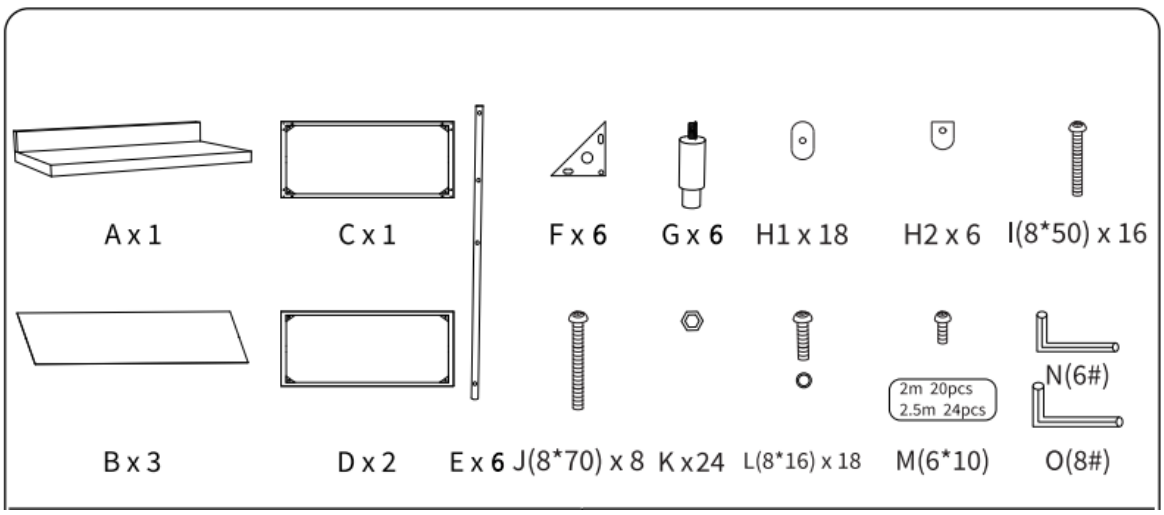

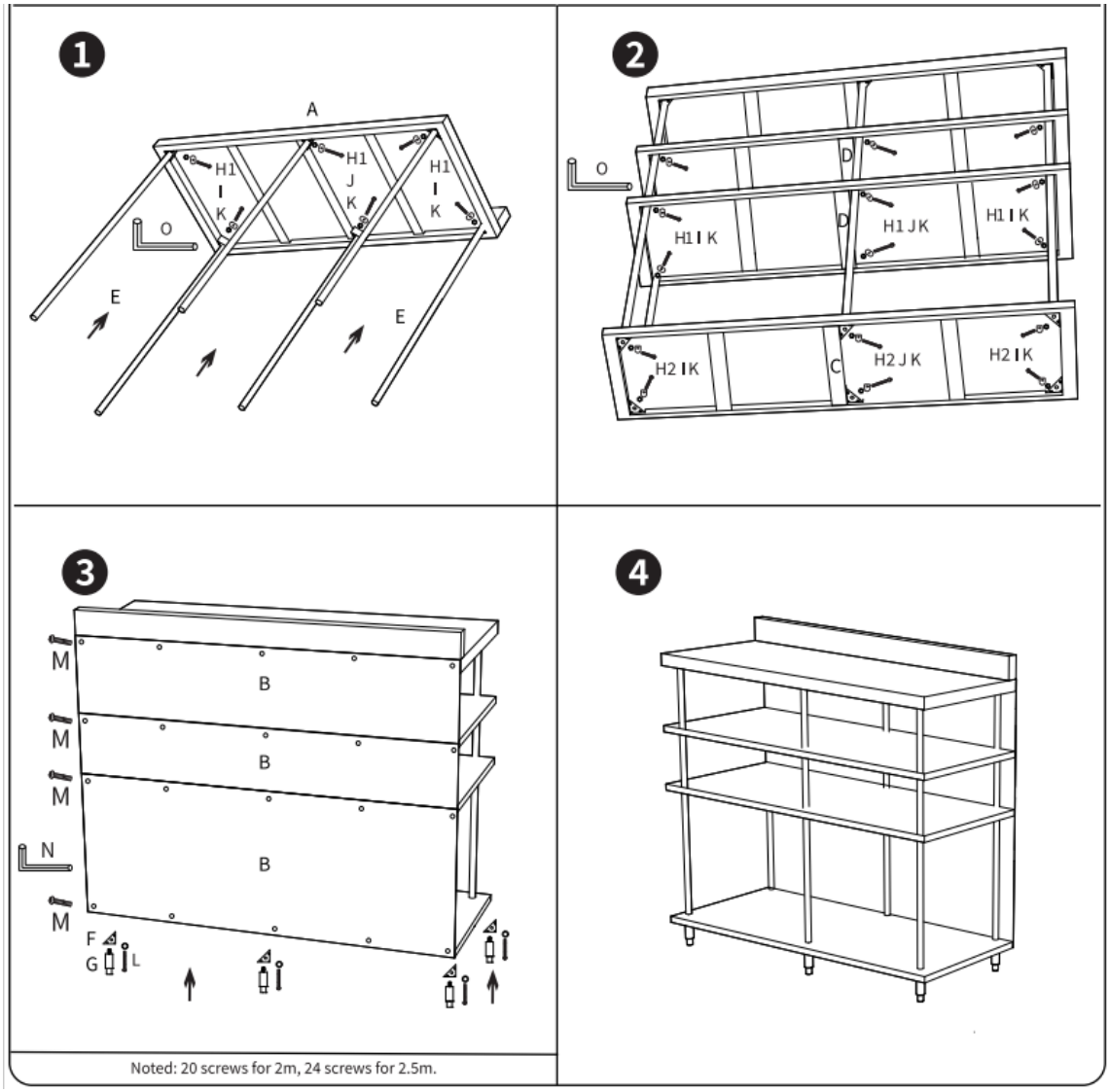

3.2. Cleaning and maintenance

a) Use only non-corrosive cleaners to clean the surface.

b) Use only mild, food-safe detergents to wash the device.

c) Use a soft, damp cloth for cleaning.

d) Do not use sharp and/or metal objects for cleaning (e.g. a wire brush or a metal spatula) because they may damage the surface material of the appliance.

e) Do not clean the device with an acidic substance, agents of medical purposes, thinners, fuel, oils or other chemical substances because it may damage the device.

f) Regularly inspect the worktable for signs of wear, rust, or loose parts.

g) Tighten any loose screws or bolts as needed.

h) Store indoors when not in use to prolong its lifespan.

Niniejsza instrukcja obsługi została przetłumaczona przy użyciu tłumaczenia maszynowego. Dołożyliśmy wszelkich starań, aby zapewnić dokładność tłumaczenia, jednak należy pamiętać, że tłumaczenia automatyczne nie są doskonałe i nie mają na celu zastąpienia tłumaczy ludzkich. Oficjalna wersja instrukcji obsługi jest w języku angielskim. Ewentualne różnice między wersją przetłumaczoną a oryginalną wersją angielską nie mają mocy prawnej. W razie jakichkolwiek pytań dotyczących dokładności tłumaczenia prosimy o zapoznanie się z wersją angielską, która stanowi oficjalny dokument referencyjny. Inne wersje językowe są dostępne na żądanie pod adresem info@expondo.com.

Dane techniczne

Opis parametru	Wartość parametru
Nazwa produktu	Stół roboczy ze stalowymi prętami ze stali nierdzewnej
Model	RCSBW-7
Wymiary (dł. x szer. x wys.) [cm]	30 x 250 x 115
Ciężar [kg]	48
Regulacja wysokości nóżek [mm]	20
Grubość materiału [mm]	0,7
Maksymalne obciążenie [kg]	450

1. Ogólny opis

Niniejsza instrukcja obsługi ma na celu zapewnienie bezpiecznego i bezawaryjnego użytkowania urządzenia. Produkt został zaprojektowany i wyprodukowany zgodnie z rygorystycznymi wytycznymi technicznymi, z wykorzystaniem najnowocześniejszych technologii i komponentów. Ponadto jest wytwarzany zgodnie z najbardziej rygorystycznymi normami jakości.

NIE NALEŻY KORZYSTAĆ Z URZĄDZENIA, DOPÓKI NIE ZAPOZNASZ SIĘ DOKŁADNIE Z NINIEJSZĄ INSTRUKCJĄ OBSŁUGI I NIE ZROZUMIESZ JEJ TREŚCI.

Aby przedłużyć żywotność urządzenia i zapewnić jego bezawaryjne działanie, należy korzystać z niego zgodnie z niniejszą instrukcją obsługi oraz regularnie przeprowadzać czynności konserwacyjne. Dane techniczne i specyfikacje zawarte w niniejszej instrukcji obsługi są aktualne. Producent zastrzega sobie prawo do wprowadzania zmian mających na celu poprawę jakości. Urządzenie zostało zaprojektowane tak, aby zminimalizować ryzyko emisji hałasu, z uwzględnieniem postępu technologicznego i możliwości redukcji hałasu.

Legenda


Produkt spełnia odpowiednie normy bezpieczeństwa.


Przed użyciem należy zapoznać się z instrukcją.


Produkt należy poddać recyklingowi.


OSTRZEŻENIE! lub **UWAGA!** lub **PAMIĘTAJ!** Zastosowanie w zależności od danej sytuacji.
(ogólny znak ostrzegawczy)

PAMIĘTAJ! Rysunki zawarte w niniejszej instrukcji mają charakter wyłącznie poglądowy i w niektórych szczegółach mogą różnić się od rzeczywistego produktu.

2. Bezpieczeństwo użytkowania

UWAGA! Przeczytać wszystkie ostrzeżenia dotyczące bezpieczeństwa oraz wszystkie instrukcje. Nieprzestrzeganie ostrzeżeń i instrukcji może spowodować poważne obrażenia, a nawet śmierć.

Terminy „urządzenie" lub „produkt" są używane w ostrzeżeniach i instrukcjach w odniesieniu do:

Stołu roboczego ze sztabami ze stali nierdzewnej

2.1. Bezpieczeństwo w miejscu pracy

a) Należy zachować niniejszą instrukcję do wykorzystania w przyszłości. W przypadku przekazania tego urządzenia osobie trzeciej należy wraz z nim przekazać również instrukcję.

b) Elementy opakowania i małe części montażowe należy przechowywać w miejscu niedostępnym dla dzieci.

c) Jeśli urządzenie to jest używane razem z innym sprzętem, należy również przestrzegać pozostałych instrukcji obsługi.

d) Należy upewnić się, że stół roboczy jest ustawiony na płaskiej i stabilnej powierzchni.

Pamiętać! Podczas korzystania z urządzenia należy chronić dzieci i inne osoby postronne.

2.2. Bezpieczeństwo osobiste

a) Należy zachować ostrożność podczas posługiwania się ostrymi narzędziami lub sztućcami na stole roboczym.

b) Przed użyciem należy sprawdzić, czy nie ma ostrych krawędzi, i w razie potrzeby je wygładzić.

2.3. Bezpieczne użytkowanie urządzenia

a) Podczas transportu i przenoszenia urządzenia między magazynem a miejscem przeznaczenia należy przestrzegać zasad BHP dotyczących ręcznego transportu obowiązujących w kraju, w którym urządzenie będzie użytkowane.

b) Należy regularnie czyścić urządzenie, aby zapobiec gromadzeniu się uporczywego brudu.

c) Trzymaj urządzenie z dala od źródeł ognia i ciepła.

d) Nie umieszczaj otwartego ognia ani urządzeń generujących wysoką temperaturę bezpośrednio na stole roboczym.

e) Trzymaj materiały łatwopalne z dala od powierzchni.

f) Nie przeciążaj półek ponad podaną nośność.

g) Jeśli na stole roboczym używasz urządzeń elektrycznych, upewnij się, że są one zgodne z normami bezpieczeństwa.

h) Nie należy prowadzić przewodów elektrycznych pod półkami ani między nimi, gdzie mogłyby ulec uszkodzeniu.

UWAGA! Pomimo bezpiecznej konstrukcji urządzenia i jego zabezpieczeń, a także pomimo zastosowania dodatkowych elementów chroniących operatora, podczas korzystania z urządzenia nadal istnieje niewielkie ryzyko wypadku lub obrażeń. Podczas korzystania z urządzenia należy zachować czujność i kierować się zdrowym rozsądkiem.

3. Wytyczne użytkowania

Produkt jest przeznaczony do użytku komercyjnego i domowego, zapewniając trwałą i higieniczną powierzchnię do przygotowywania posiłków, serwowania napojów oraz wykonywania ogólnych zadań roboczych.

Ten barowy stół roboczy ze stali nierdzewnej jest przeznaczony do:

- Przygotowywania posiłków w kuchniach komercyjnych, barach i restauracjach.
- Przechowywanie i porządkowanie przyborów kuchennych, składników lub napojów.
- Stanowisko robocze do zastosowań przemysłowych i laboratoryjnych.

Zabronione zastosowania:

- Nie używać jako drabiny ani podnóżka.
- Nie przekraczać maksymalnej nośności.
- Nie używać w środowiskach o wysokim stopniu kwasowości lub korozyjnych.

Użytkownik ponosi odpowiedzialność za wszelkie szkody wynikające z niezgodnego z przeznaczeniem użytkowania urządzenia.

3.1. Montaż urządzenia

INSTRUKCJA MONTAŻU

1. Rozpakuj wszystkie elementy i sprawdź, czy w zestawie znajdują się wszystkie części.
2. Postępuj zgodnie z dołączonym schematem montażu, aby zamocować nogi, półki i panel tylny.
3. Upewnij się, że wszystkie śruby i wkręty są dobrze dokręcone.
4. Wyreguluj nóżki, aby ustabilizować stół roboczy na nierównych powierzchniach.

OSTRZEŻENIE:

- Nie dokręcaj śrub zbyt mocno, ponieważ może to spowodować uszkodzenie konstrukcji.
- Przed użyciem upewnij się, że wszystkie części są prawidłowo zmontowane.

SCHEMAT MONTAŻU

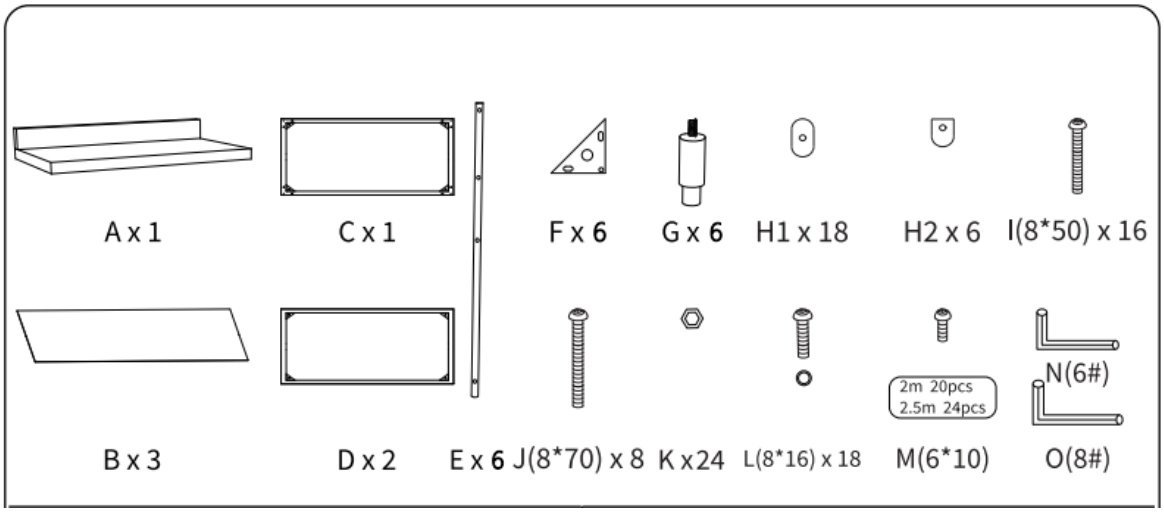

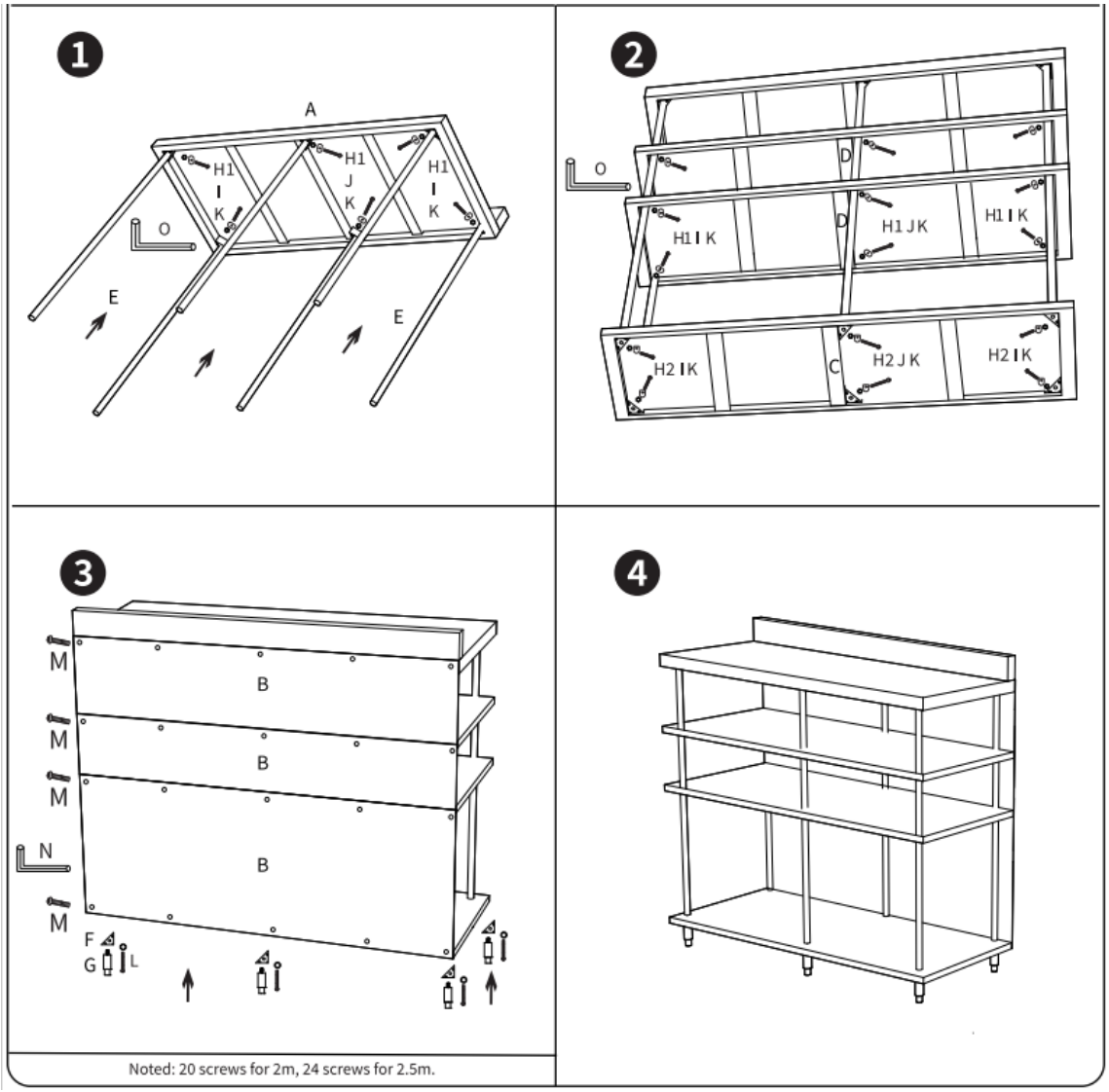

3.2. Czyszczenie i konserwacja

a) Do czyszczenia powierzchni używaj wyłącznie środków czyszczących niepowodujących korozji.

b) Do mycia urządzenia używaj wyłącznie łagodnych detergentów dopuszczonych do kontaktu z żywnością.

c) Do czyszczenia należy używać miękkiej, wilgotnej ściereczki.

d) Nie używaj do czyszczenia ostrych i/lub metalowych przedmiotów (np. szczotki drucianej lub metalowej łopatki), ponieważ mogą one uszkodzić materiał, z którego wykonana jest powierzchnia urządzenia.

e) Nie czyść urządzenia substancjami kwaśnymi, środkami medycznymi, rozcieńczalnikami, paliwem, olejami ani innymi substancjami chemicznymi, ponieważ może to spowodować uszkodzenie urządzenia.

f) Należy regularnie sprawdzać blat pod kątem oznak zużycia, rdzy lub luźnych elementów.

g) W razie potrzeby dokręcić wszelkie luźne śruby lub wkręty.

h) Aby przedłużyć żywotność urządzenia, należy je przechowywać w pomieszczeniu, gdy nie jest używane.

Tento uživatelský manuál byl přeložen pomocí strojového překladu. Vynaložili jsme veškeré úsilí, abychom zajistili přesnost překladu, ale upozorňujeme, že automatické překlady nejsou dokonalé a nemají nahradit lidské překladatele. Oficiální verze uživatelského manuálu je v angličtině. Případné rozdíly mezi přeloženou verzí a původním anglickým zněním nejsou právně závazné. Máte-li jakékoli dotazy ohledně přesnosti překladu, řiďte se prosím anglickou verzí, která je oficiálním referenčním textem. Další jazykové verze jsou k dispozici na vyžádání na adrese info@expondo.com.

Technické údaje

Popis parametru	Hodnota parametru
Název výrobku	Pracovní stůl z nerezové oceli
Model	RCSBW-7
Rozměry (D x Š x V) [cm]	30 x 250 x 115
Hmotnost [kg]	48
Nastavení výšky nožiček [mm]	20
Tloušťka materiálu [mm]	0,7
Maximum load [kg]	450

1. Všeobecný popis

Návod k použití je určen k zajištění bezpečného a bezproblémového používání zařízení. Výrobek je navržen a vyroben v souladu s přísnými technickými směrnicemi s využitím nejmodernějších technologií a komponentů. Navíc je vyráběn v souladu s nejpřísnějšími standardy kvality.

ZAŘÍZENÍ NEPOUŽÍVEJTE, DOKUD SI TENTO NÁVOD K POUŽITÍ DŮKLADNĚ NEPREČTETE A NEPOROZUMÍTE JEHO OBSAHU.

Chcete-li prodloužit životnost zařízení a zajistit jeho bezporuchový provoz, používejte jej v souladu s tímto návodem k použití a pravidelně provádějte údržbu. Technické údaje a specifikace uvedené v tomto návodu k použití jsou aktuální. Výrobce si vyhrazuje právo provádět změny související se zlepšováním kvality. Zařízení je navrženo tak, aby minimalizovalo rizika spojená s hlukem, s ohledem na technologický pokrok a možnosti snížení hluku.

Legenda

Výrobek splňuje příslušné bezpečnostní normy.

Před použitím si přečtěte návod.

Výrobek musí být recyklován.

VAROVÁNÍ! nebo **POZOR!** nebo **PAMATUJTE!** Platí pro danou situaci.
(obecný výstražný symbol)

NEZAPOMEŇTE! Výkresy v tomto návodu slouží pouze pro ilustrační účely a v některých detailech se mohou lišit od skutečného výrobku.

2. Bezpečnost při používání

POZOR! Přečte si všechny výstrahy, které se týkají bezpečnosti, a také všechny návody. Nedodržení varování a pokynů může vést k vážnému zranění nebo dokonce ke smrti.

Výraz „zařízení“ nebo „výrobek“ se v upozorněních a v popisu příručky vztahuje na následující zboží:

Pracovní stůl z nerezové oceli

2.1. Bezpečnost na pracovišti

a) Tento návod si prosím uschovejte pro budoucí použití. Pokud bude toto zařízení předáno třetí osobě, musí být spolu s ním předán i tento návod.

b) Uchovávejte obalové prvky a malé montážní díly na místě, které není přístupné dětem.

c) Pokud je toto zařízení používáno společně s jiným zařízením, je třeba dodržovat také příslušné pokyny k použití tohoto zařízení.

d) Zajistěte, aby byl pracovní stůl umístěn na rovném a stabilním povrchu.

Zapamatujte si! Při používání zařízení chraňte děti a ostatní osoby v okolí.

2.2. Osobní bezpečnost

a) Při manipulaci s ostrými nástroji nebo příbory na pracovním stole buďte opatrní.

b) Před použitím zkontrolujte, zda zařízení nemá ostré hrany, a v případě potřeby je zaoblete.

2.3. Bezpečné používání zařízení

a) Při přepravě a manipulaci se zařízením mezi skladem a místem určení dodržujte zásady bezpečnosti a ochrany zdraví při práci pro ruční přepravu, které platí v zemi, kde bude zařízení používáno.

b) Zařízení pravidelně čistěte, abyste zabránili hromadění odolných nečistot.

c) Zařízení uchovávejte mimo dosah zdrojů ohně a tepla.

d) Na pracovní stůl nepokládejte otevřený oheň ani zařízení s vysokou teplotou.

e) Hořlavé materiály uchovávejte mimo dosah povrchu.

f) Police nepřetěžujte nad stanovenou nosnost.

g) Pokud na pracovním stole používáte elektrické spotřebiče, ujistěte se, že splňují bezpečnostní normy.

h) Nevedejte elektrické kabely pod policemi ani mezi nimi, kde by mohly být poškozeny.

POZOR! Navzdory bezpečné konstrukci zařízení a jeho ochranným prvkům a navzdory použití dalších prvků chránících obsluhu stále existuje malé riziko úrazu nebo zranění při používání zařízení. Při používání zařízení buďte ostražití a řiďte se zdravým rozumem.

3. Zásady používání

Tento výrobek je určen pro komerční i domácí použití a poskytuje odolný a hygienický povrch pro přípravu pokrmů, podávání nápojů a obecné pracovní úkony.

Tento nerezový barový pracovní stůl je určen pro:

- Přípravu pokrmů v komerčních kuchyních, barech a restauracích.
- Skladování a uspořádání kuchyňských nástrojů, surovin nebo nápojů.
- Pracovní stanice pro průmyslové a laboratorní prostředí.

Zakázané způsoby použití:

- Nepoužívejte jako žebřík ani schůdky.
- Nepřekračujte maximální nosnost.
- Nepoužívejte v prostředí s vysokou kyselostí nebo korozivním prostředím.

Uživatel nese odpovědnost za jakékoli škody vzniklé v důsledku nesprávného použití zařízení.

3.1. Montáž zařízení

NÁVOD K MONTÁŽI

1. Vybalte všechny součásti a zkontrolujte, zda jsou v balení obsaženy všechny díly.
2. Podle přiloženého montážního schématu připevněte nohy, police a zadní panel.
3. Ujistěte se, že jsou všechny šrouby a matice pevně utaženy.
4. Nastavte nožičky tak, aby byl pracovní stůl stabilní i na nerovném povrchu.

VAROVÁNÍ:

- Šrouby neutahujte příliš, mohlo by dojít k poškození konstrukce.
- Před použitím se ujistěte, že jsou všechny součásti správně smontovány.

SCHÉMA MONTÁŽE

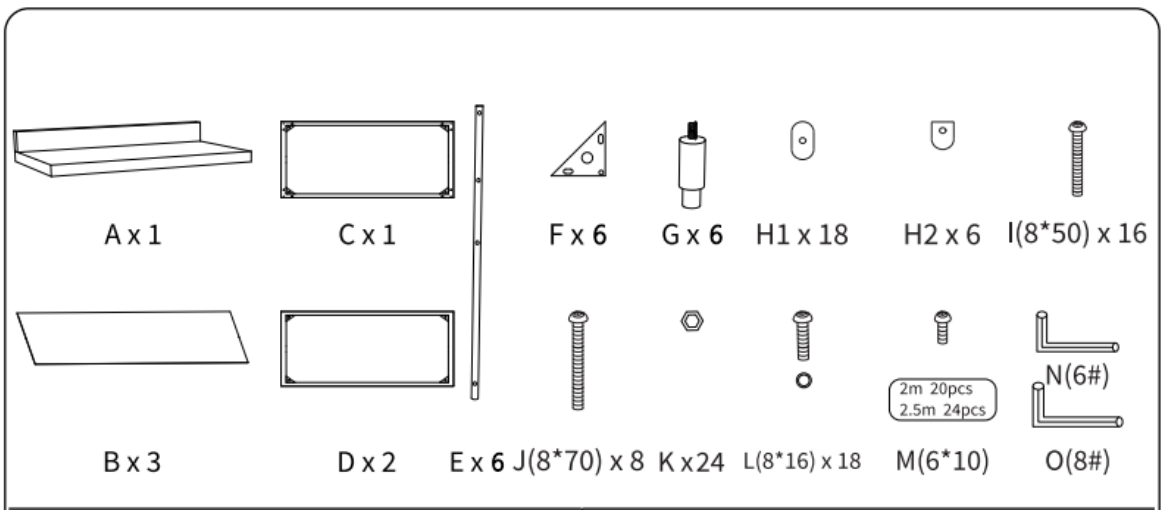

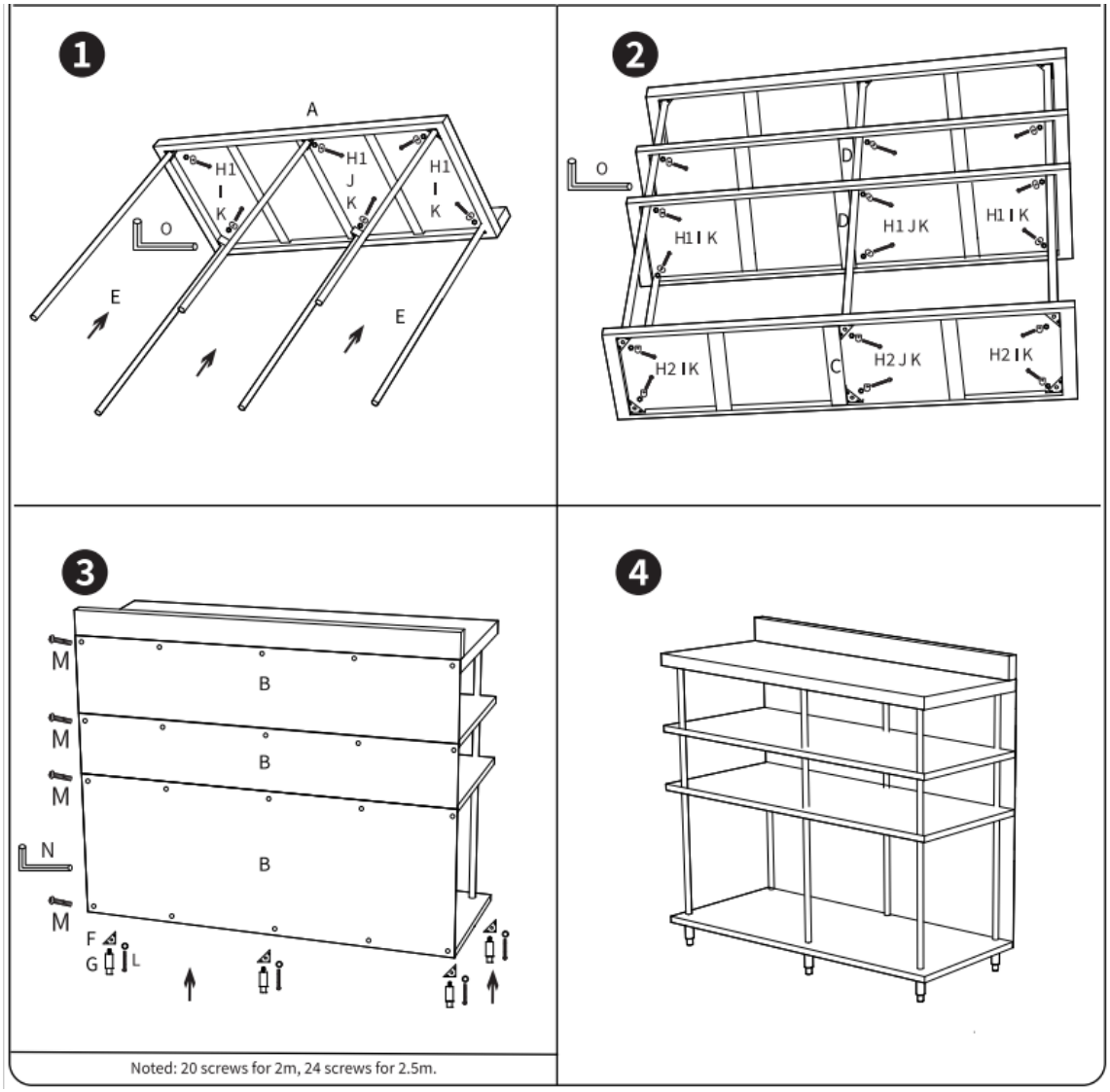

3.2. ČISTĚNÍ A ÚDRŽBA

a) K čištění povrchu používejte pouze nekorozivní čisticí prostředky.

b) K mytí zařízení používejte pouze jemné, pro styk s potravinami vhodné čisticí prostředky.

c) Na čistění používejte měkký a vlhký hadřík.

d) K čištění nepoužívejte ostré a/nebo kovové předměty (např. drátěný kartáč nebo kovovou špachtli), protože by mohly poškodit povrchový materiál zařízení.

e) Zařízení nečistěte kyselými látkami, přípravky pro lékařské účely, ředidly, palivem, oleji ani jinými chemickými látkami, protože by mohlo dojít k poškození zařízení.

f) Pracovní stůl pravidelně kontrolujte, zda nevykazuje známky opotřebení, rzi nebo uvolněné součásti.

g) Uvolněné šrouby nebo matice podle potřeby dotáhněte.

h) Pokud zařízení nepoužíváte, uložte jej do vnitřních prostor, abyste prodloužili jeho životnost.

Ce manuel d'utilisation a été traduit à l'aide d'un outil de traduction automatique. Nous avons tout mis en œuvre pour garantir l'exactitude de la traduction, mais veuillez noter que les traductions automatiques ne sont pas parfaites et ne visent pas à remplacer les traducteurs humains. La version officielle du manuel d'utilisation est en anglais. Toute divergence entre la version traduite et l'original anglais n'a aucune valeur juridique. Si vous avez des questions concernant l'exactitude de la traduction, veuillez vous reporter à la version anglaise, qui fait office de référence officielle. D'autres versions linguistiques sont disponibles sur demande via info@expondo.com.

Caractéristiques techniques

Description du paramètre	Valeur du paramètre
Nom de produit	Table de travail à barres en acier inoxydable
Modèle	RCSBW-7
Dimensions (L x l x H) [cm]	30 x 250 x 115
Poids [kg]	48
Réglage de la hauteur des pieds [mm]	20
Épaisseur du matériau [mm]	0,7
Maximum load [kg]	450

1. Description générale

Le manuel d'utilisation est conçu pour vous aider à utiliser l'appareil en toute sécurité et sans problème. Le produit est conçu et fabriqué conformément à des directives techniques strictes, à l'aide de technologies et de composants de pointe. De plus, il est fabriqué dans le respect des normes de qualité les plus rigoureuses.

N'UTILISEZ PAS L'APPAREIL AVANT D'AVOIR LU ATTENTIVEMENT ET BIEN COMPRIS LE PRÉSENT MANUEL D'UTILISATION.

Afin de prolonger la durée de vie de l'appareil et de garantir son bon fonctionnement, veuillez l'utiliser conformément au présent manuel d'utilisation et effectuer régulièrement les opérations d'entretien. Les caractéristiques techniques et les spécifications figurant dans ce manuel d'utilisation sont à jour. Le fabricant se réserve le droit d'apporter des modifications visant à améliorer la qualité. L'appareil est conçu pour réduire au minimum les risques liés aux émissions sonores, en tenant compte des progrès technologiques et des possibilités de réduction du bruit.

Légende



Le produit est conforme aux normes de sécurité applicables.



Lire les instructions avant utilisation.



Le produit doit être recyclé.



AVERTISSEMENT ! ou **ATTENTION !** ou **N'OUBLIEZ PAS !** À appliquer selon la situation.
(symbole d'avertissement général)

N'OUBLIEZ PAS ! Les schémas figurant dans ce manuel sont fournis à titre indicatif uniquement et peuvent, sur certains détails, différer du produit réel.

2. Sécurité d'utilisation

ATTENTION ! Lire tous les avertissements de sécurité et toutes les instructions. Le non-respect des avertissements et des instructions peut entraîner des blessures graves, voire la mort.

Le terme "dispositif" ou "produit" dans les avertissements et dans la description du manuel fait référence à l'intitulé suivant:

Table de travail en barres d'acier inoxydable

2.1. Sécurité au travail

a) Veuillez conserver ce manuel à portée de main pour référence ultérieure. Si cet appareil est cédé à un tiers, le manuel doit lui être remis en même temps.

b) Conservez les éléments d'emballage et les petites pièces de montage hors de portée des enfants.

c) Si cet appareil est utilisé avec un autre équipement, les instructions d'utilisation correspondantes doivent également être respectées.

d) Assurez-vous que la table de travail est placée sur une surface plane et stable.

Important ! Lors de l'utilisation de l'appareil, protégez les enfants et les autres personnes présentes.

2.2. Sécurité personnelle

a) Faites preuve de prudence lorsque vous manipulez des outils tranchants ou des couverts sur la table de travail.

b) Vérifiez l'absence d'arêtes vives avant utilisation et lissez-les si nécessaire.

2.3. Utilisation sécurisée de l'appareil

a) Lors du transport et de la manutention de l'appareil entre l'entrepôt et son lieu de destination, respectez les principes de santé et de sécurité au travail applicables aux opérations de transport manuel en vigueur dans le pays où l'appareil sera utilisé.

b) Nettoyez régulièrement l'appareil pour éviter l'accumulation de salissures tenaces.

c) Tenez l'appareil à l'écart de toute source de feu ou de chaleur.

d) Ne placez pas de flammes nues ni d'appareils à haute température directement sur la table de travail.

e) Tenez les matériaux inflammables à l'écart de la surface.

f) Ne surchargez pas les étagères au-delà de la capacité de charge indiquée.

g) Si vous utilisez des appareils électriques sur la table de travail, assurez-vous qu'ils sont conformes aux normes de sécurité.

h) Ne faites pas passer les cordons d'alimentation sous ou entre les étagères, là où ils pourraient être endommagés.

ATTENTION ! Malgré la conception sûre de l'appareil et ses dispositifs de protection, et malgré l'utilisation d'éléments supplémentaires protégeant l'opérateur, il existe toujours un léger risque

d’accident ou de blessure lors de l’utilisation de l’appareil. Restez vigilant et faites preuve de bon sens lors de l'utilisation de l'appareil.

3. Règles d'utilisation

Ce produit est conçu pour un usage professionnel et domestique ; il offre une surface durable et hygiénique pour la préparation des aliments, le service des boissons et les tâches de travail générales.

Cette table de travail de bar en acier inoxydable est destinée à :

- La préparation des aliments dans les cuisines professionnelles, les bars et les restaurants.
- Rangement et organisation des ustensiles de cuisine, des ingrédients ou des boissons.
- Poste de travail destiné aux environnements industriels et de laboratoire.

Utilisations interdites :

- Ne pas utiliser comme échelle ou marchepied.
- Ne pas dépasser la capacité de charge maximale.
- Ne pas utiliser dans des environnements fortement acides ou corrosifs.

L'utilisateur est responsable de tout dommage résultant d'une utilisation non conforme de l'appareil.

3.1. Montage de l'appareil

INSTRUCTIONS DE MONTAGE

1. Déballez tous les composants et vérifiez que toutes les pièces sont présentes.
2. Suivez le schéma de montage fourni pour fixer les pieds, les étagères et le panneau arrière.
3. Assurez-vous que toutes les vis et tous les boulons sont bien serrés.
4. Réglez les pieds pour stabiliser la table de travail sur des surfaces inégales.

 **AVERTISSEMENT :**

- Ne serrez pas trop les vis, car cela pourrait endommager la structure.
- Assurez-vous que toutes les pièces sont correctement assemblées avant utilisation.

SCHÉMA DE MONTAGE

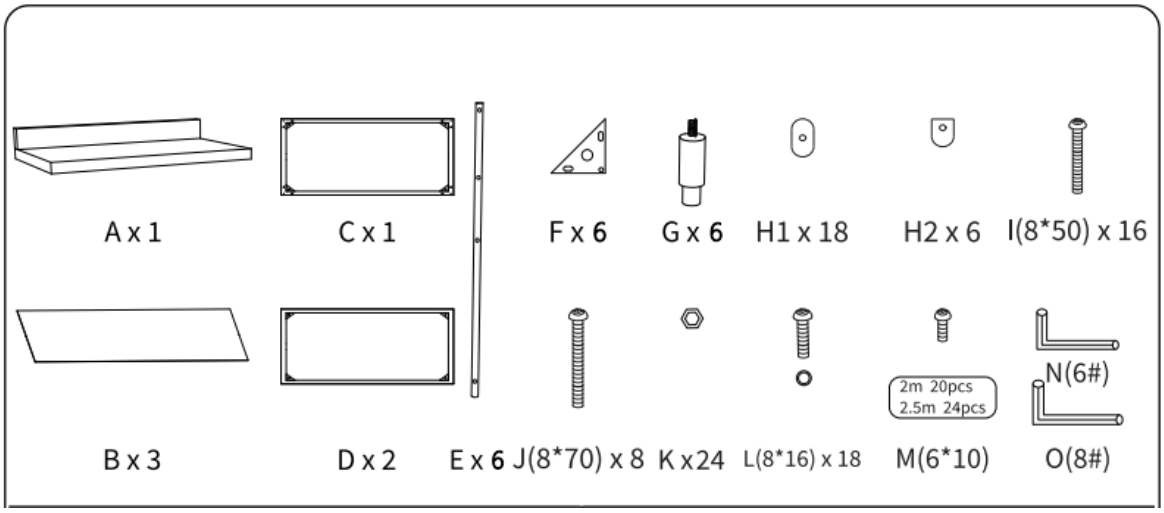

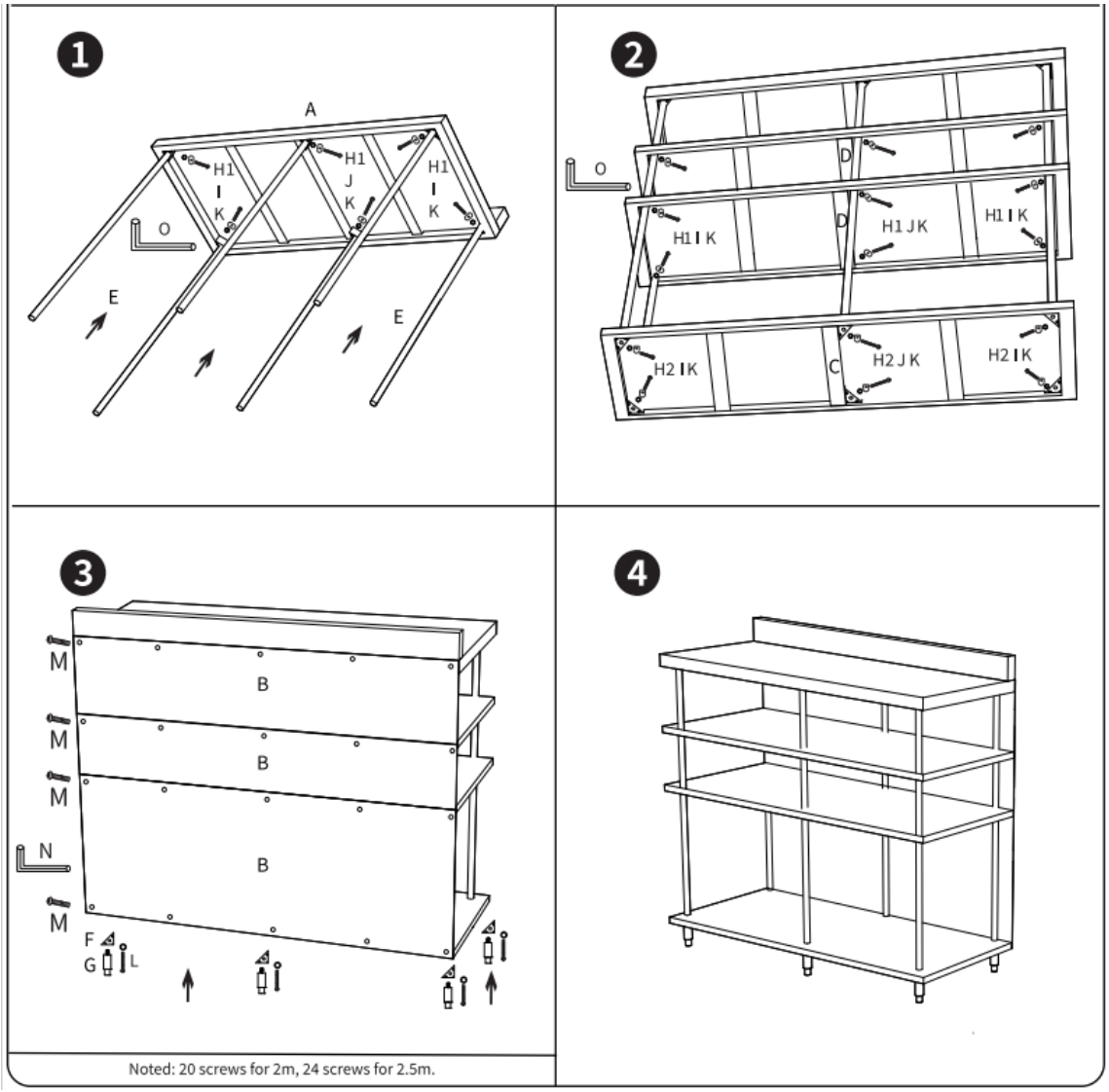

3.2. Nettoyage et entretien

a) Utilisez uniquement des produits de nettoyage non corrosifs pour nettoyer la surface.

b) Utilisez uniquement des détergents doux et adaptés au contact alimentaire pour laver l'appareil.

c) Nettoyez avec un chiffon doux et légèrement humide.

d) N’utilisez pas d’objets pointus et/ou métalliques pour le nettoyage (par exemple, une brosse métallique ou une spatule en métal), car ils pourraient endommager le revêtement de surface de l’appareil.

e) Ne nettoyez pas l'appareil avec des substances acides, des produits à usage médical, des diluants, du carburant, des huiles ou d'autres substances chimiques, car cela pourrait l'endommager.

f) Inspectez régulièrement le plan de travail pour détecter tout signe d'usure, de rouille ou de pièces desserrées.

g) Resserrez les vis ou boulons desserrés si nécessaire.

h) Rangez l'appareil à l'intérieur lorsqu'il n'est pas utilisé afin de prolonger sa durée de vie.

Il presente Manuale d'uso è stato tradotto tramite traduzione automatica. Abbiamo fatto tutto il possibile per garantire l'accuratezza della traduzione, ma si prega di tenere presente che le traduzioni automatiche non sono perfette e non intendono sostituire i traduttori umani. La versione ufficiale del Manuale d'uso è in inglese. Eventuali differenze tra la versione tradotta e l'originale in inglese non hanno valore legale. In caso di domande sull'accuratezza della traduzione, si prega di fare riferimento alla versione inglese, che costituisce il riferimento ufficiale. Versioni in altre lingue sono disponibili su richiesta scrivendo a info@expondo.com.

Dati tecnici

Descrizione del parametro	Valore del parametro
Nome del prodotto	Tavolo da lavoro con barra in acciaio inossidabile
Modello	RCSBW-7
Dimensioni (L x P x A) [cm]	30 x 250 x 115
Peso [kg]	48
Regolazione in altezza dei piedini [mm]	20
Spessore del materiale [mm]	0,7
Maximum load [kg]	450

1. Descrizione generale

Il manuale d'uso è stato concepito per facilitare un utilizzo sicuro e senza problemi del dispositivo. Il prodotto è progettato e realizzato in conformità a rigorose linee guida tecniche, utilizzando tecnologie e componenti all'avanguardia. Inoltre, è prodotto nel rispetto dei più severi standard di qualità.

NON UTILIZZARE IL DISPOSITIVO SE NON DOPO AVER LETTO E COMPRESO APPROFONDITAMENTE IL PRESENTE MANUALE D'USO.

Per prolungare la durata del dispositivo e garantirne il corretto funzionamento, utilizzarlo secondo le indicazioni del presente manuale d'uso ed eseguire regolarmente gli interventi di manutenzione. I dati tecnici e le specifiche riportati nel presente manuale d'uso sono aggiornati. Il produttore si riserva il diritto di apportare modifiche finalizzate al miglioramento della qualità. Il dispositivo è progettato per ridurre al minimo i rischi legati alle emissioni acustiche, tenendo conto dei progressi tecnologici e delle opportunità di riduzione del rumore.

Legenda



Il prodotto è conforme alle norme di sicurezza pertinenti.



Leggere le istruzioni prima dell'uso.



Il prodotto deve essere riciclato.



ATTENZIONE! o **PRECAUZIONE!** o **RICORDARE!** A seconda della situazione specifica.
(segnale di avvertenza generale)

ATTENZIONE! I disegni contenuti nel presente manuale hanno solo scopo illustrativo e in alcuni dettagli potrebbero differire dal prodotto reale.

2. Sicurezza d'uso

ATTENZIONE! Leggere tutte le avvertenze relative alla sicurezza e tutte le istruzioni. La mancata osservanza delle avvertenze e delle istruzioni può causare gravi lesioni o addirittura la morte.

I termini «dispositivo» o «prodotto» utilizzati nelle avvertenze e nelle istruzioni si riferiscono a:

Tavolo da lavoro con barra in acciaio inossidabile

2.1. Sicurezza sul posto di lavoro

a) Si prega di conservare il presente manuale a disposizione per future consultazioni. Se il dispositivo viene ceduto a terzi, il manuale deve essere consegnato insieme ad esso.

b) Conservare gli elementi dell'imballaggio e le piccole parti di montaggio in un luogo non accessibile ai bambini.

c) Se questo dispositivo viene utilizzato insieme ad altre apparecchiature, è necessario seguire anche le relative istruzioni per l'uso.

d) Assicurarsi che il tavolo da lavoro sia posizionato su una superficie piana e stabile.

Ricordati! Durante l'utilizzo del dispositivo, proteggere i bambini e le altre persone presenti.

2.2. Sicurezza personale

a) Prestare attenzione quando si maneggiano utensili affilati o posate sul piano di lavoro.

b) Verificare la presenza di eventuali spigoli vivi prima dell'uso e smussarli se necessario.

2.3. Uso sicuro del dispositivo

a) Durante il trasporto e la movimentazione del dispositivo tra il magazzino e la destinazione, attenersi ai principi di salute e sicurezza sul lavoro relativi alle operazioni di trasporto manuale vigenti nel paese in cui il dispositivo verrà utilizzato.

b) Pulire regolarmente il dispositivo per evitare l'accumulo di sporco ostinato.

c) Tenere il dispositivo lontano da fonti di fuoco e calore.

d) Non collocare fiamme libere o apparecchi ad alta temperatura direttamente sul piano di lavoro.

e) Tenere i materiali infiammabili lontani dalla superficie.

f) Non sovraccaricare i ripiani oltre la capacità di carico indicata.

g) Se si utilizzano apparecchi elettrici sul piano di lavoro, assicurarsi che siano conformi alle norme di sicurezza.

h) Non far passare i cavi elettrici sotto o tra i ripiani, dove potrebbero essere danneggiati.

ATTENZIONE! Nonostante il design sicuro del dispositivo e le sue caratteristiche di protezione, e nonostante l'uso di elementi aggiuntivi a tutela dell'operatore, sussiste comunque un leggero rischio di incidenti o lesioni durante l'utilizzo del dispositivo. Prestare attenzione e usare il buon

senso durante l'utilizzo del dispositivo.

3. Principi di utilizzo

Il prodotto è progettato per uso commerciale e domestico e offre una superficie resistente e igienica per la preparazione di alimenti, il servizio di bevande e attività lavorative generali.

Questo tavolo da lavoro da bar in acciaio inossidabile è destinato a:

- Preparazione dei cibi in cucine professionali, bar e ristoranti.
- Conservazione e organizzazione di utensili da cucina, ingredienti o bevande.
- Postazione di lavoro per ambienti industriali e di laboratorio.

Usi vietati:

- Non utilizzare come scala o sedia.
- Non superare la portata massima.
- Non utilizzare in ambienti altamente acidi o corrosivi.

L'utente è responsabile di eventuali danni derivanti da un uso improprio del dispositivo.

3.1. Montaggio del dispositivo

ISTRUZIONI DI MONTAGGIO

1. Disimballare tutti i componenti e verificare che siano presenti tutte le parti.
2. Seguire lo schema di montaggio in dotazione per fissare le gambe, i ripiani e il pannello posteriore.
3. Assicurarsi che tutte le viti e i bulloni siano serrati saldamente.
4. Regolare i piedini per stabilizzare il tavolo da lavoro su superfici irregolari.

AVVERTENZA!

- Non serrare eccessivamente le viti, poiché ciò potrebbe danneggiare la struttura.
- Assicurarsi che tutte le parti siano montate correttamente prima dell'uso.

SCHEMA DI MONTAGGIO

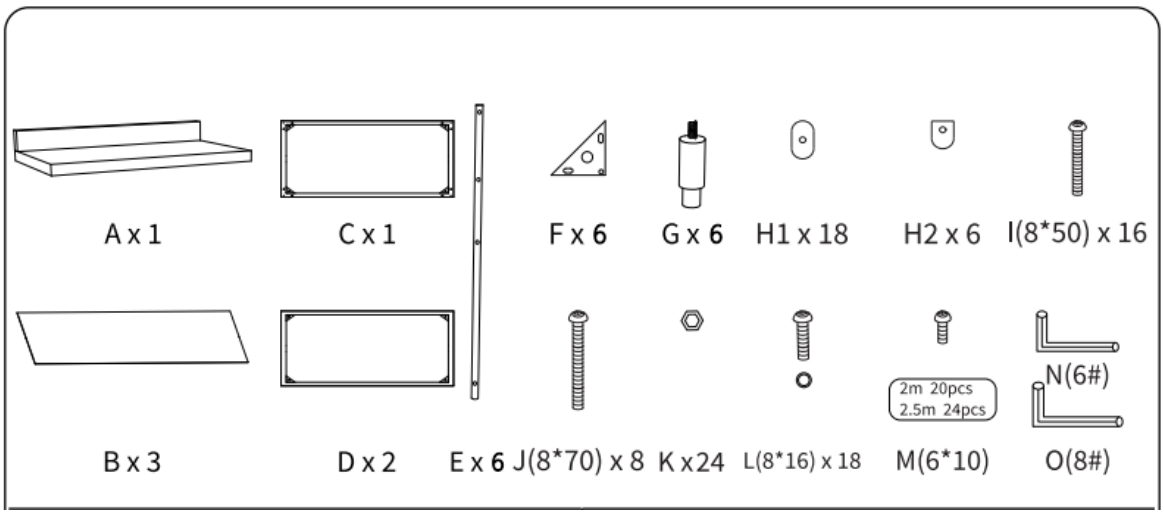

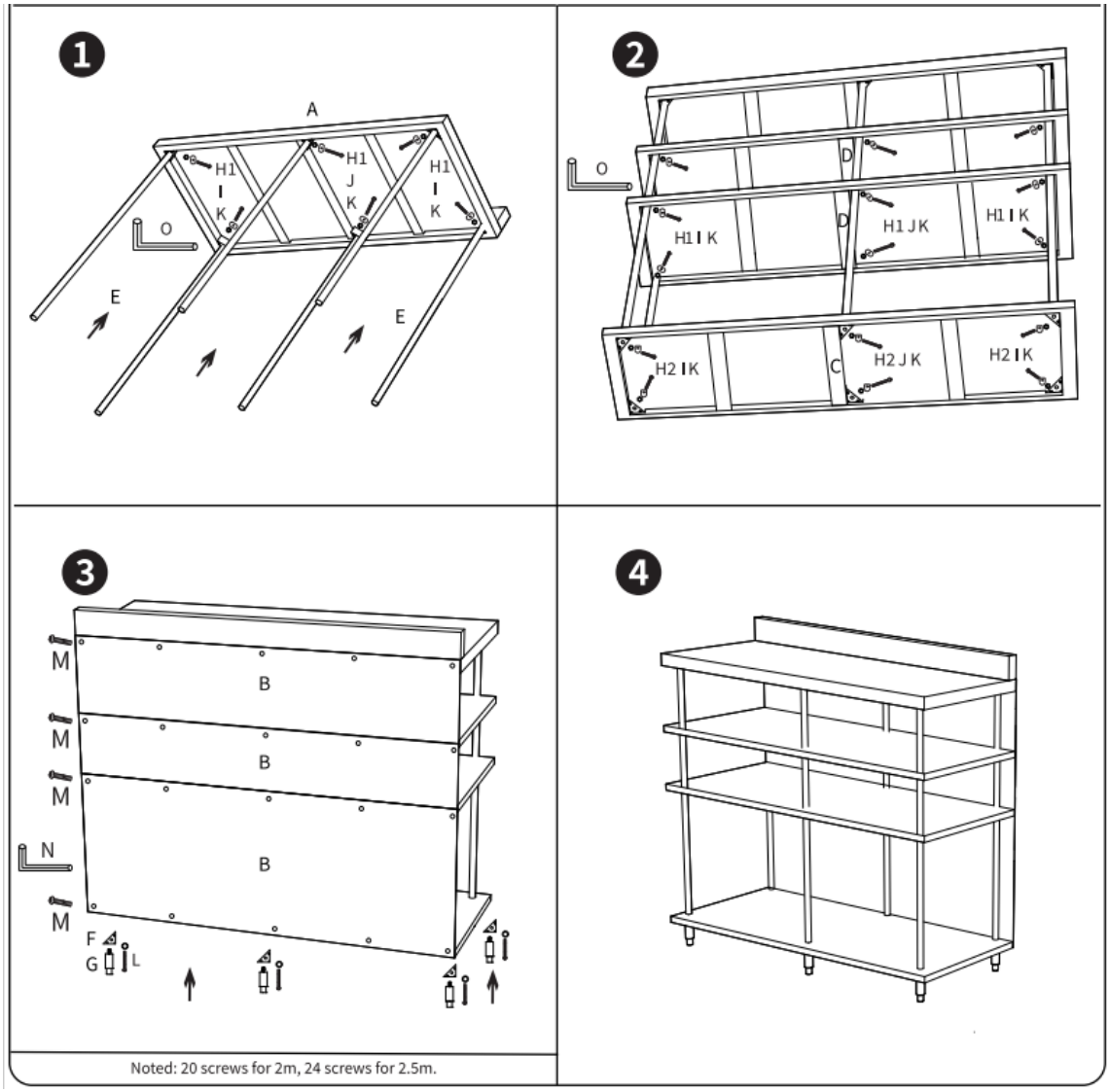

3.2. Pulizia e manutenzione

a) Utilizzare solo detergenti non corrosivi per pulire la superficie.

b) Utilizzare solo detergenti delicati e adatti al contatto con gli alimenti per lavare il dispositivo.

c) Per pulire bisogna usare un panno morbido e umido.

d) Non utilizzare oggetti appuntiti e/o metallici per la pulizia (ad es. una spazzola metallica o una spatola metallica) poiché potrebbero danneggiare il materiale della superficie dell'apparecchio.

e) Non pulire l'apparecchio con sostanze acide, prodotti per uso medico, diluenti, carburante, oli o altre sostanze chimiche, poiché potrebbero danneggiarlo.

f) Ispezionare regolarmente il piano di lavoro per verificare la presenza di segni di usura, ruggine o parti allentate.

g) Serrare eventuali viti o bulloni allentati secondo necessità.

h) Conservare al chiuso quando non in uso per prolungarne la durata.

Este manual de usuario se ha traducido mediante traducción automática. Hemos hecho todo lo posible para garantizar que la traducción sea precisa, pero ten en cuenta que las traducciones automáticas no son perfectas y no pretenden sustituir a los traductores humanos. La versión oficial del manual de usuario está en inglés. Cualquier diferencia entre la versión traducida y el original en inglés no tiene carácter vinculante desde el punto de vista legal. Si tiene alguna duda sobre la precisión de la traducción, consulte la versión en inglés, que es la referencia oficial. Están disponibles versiones en más idiomas previa solicitud a info@expondo.com.

Características técnicas

Descripción del parámetro	Valor del parámetro
Nombre del producto	Mesa de trabajo con barras de acero inoxidable
Modelo	RCSBW-7
Dimensiones (L x An x Al) [cm]	30 x 250 x 115
Peso [kg]	48
Ajuste de altura de las patas [mm]	20
Espesor del material [mm]	0,7
Maximum load [kg]	450

1. Descripción general

El manual de usuario está diseñado para facilitar un uso seguro y sin problemas del dispositivo. El producto se ha diseñado y fabricado de acuerdo con estrictas directrices técnicas, utilizando tecnologías y componentes de última generación. Además, se fabrica cumpliendo con las normas de calidad más exigentes.

NO UTILICE EL DISPOSITIVO A MENOS QUE HAYA LEÍDO Y COMPRENDIDO A FONDO ESTE MANUAL DE USUARIO.

Para prolongar la vida útil del dispositivo y garantizar un funcionamiento sin problemas, utilícelo de acuerdo con este manual de usuario y realice tareas de mantenimiento con regularidad. Los datos técnicos y las especificaciones que figuran en este manual de usuario están actualizados. El fabricante se reserva el derecho a realizar modificaciones destinadas a mejorar la calidad. El dispositivo está diseñado para reducir al mínimo los riesgos de emisión de ruido, teniendo en cuenta los avances tecnológicos y las posibilidades de reducción del ruido.

Leyenda



El producto cumple con las normas de seguridad pertinentes.



Lea las instrucciones antes de utilizarlo.



El producto debe reciclarse.



ADVERTENCIA! o **¡PRECAUCIÓN!** o **¡RECUERDE!** Aplicable a la situación concreta.
(señal de advertencia general)

¡RECUERDE! Los dibujos de este manual tienen únicamente fines ilustrativos y pueden diferir en algunos detalles del producto real.

2. Seguridad de uso

ATENCIÓN! Leer todas las advertencias de seguridad y todos los manuales e instrucciones. El incumplimiento de las advertencias e instrucciones puede provocar lesiones graves o incluso la muerte.

Los términos «dispositivo» o «producto» se utilizan en las advertencias e instrucciones para referirse a:

Mesa de trabajo con barras de acero inoxidable

2.1. Seguridad en el lugar de trabajo

a) Conserve este manual a mano para futuras consultas. Si este dispositivo se cede a un tercero, el manual debe entregarse junto con él.

b) Guarde los elementos del embalaje y las piezas pequeñas de montaje en un lugar fuera del alcance de los niños.

c) Si este dispositivo se utiliza junto con otro equipo, también deberán seguirse las instrucciones de uso correspondientes a dicho equipo.

d) Asegúrese de que la mesa de trabajo esté colocada sobre una superficie plana y estable.

¡Recuerde! Cuando utilices el dispositivo, protege a los niños y al resto de personas que se encuentren cerca.

2.2. Seguridad personal

a) Ten cuidado al manipular herramientas afiladas o cubiertos sobre la mesa de trabajo.

b) Comprueba que no haya bordes afilados antes de utilizarlo y alísalos si es necesario.

2.3. Uso seguro del dispositivo

a) Al transportar y manipular el dispositivo entre el almacén y su destino, respeta los principios de salud y seguridad en el trabajo para operaciones de transporte manual que se apliquen en el país donde se vaya a utilizar el dispositivo.

b) Limpia el dispositivo con regularidad para evitar que se acumule suciedad difícil de eliminar.

c) Mantén el dispositivo alejado de fuentes de fuego y calor.

d) No coloques llamas abiertas ni aparatos que alcancen altas temperaturas directamente sobre la mesa de trabajo.

e) Mantén los materiales inflamables alejados de la superficie.

f) No sobrecargues las estanterías por encima de la capacidad de peso indicada.

g) Si utilizas aparatos eléctricos en la mesa de trabajo, asegúrate de que cumplan con las normas de seguridad.

h) No pase los cables eléctricos por debajo o entre los estantes, donde podrían dañarse.

ATENCIÓN! A pesar del diseño seguro del dispositivo y de sus características de protección, y a pesar del uso de elementos adicionales que protegen al operario, sigue existiendo un ligero riesgo

de accidente o lesión al utilizar el dispositivo. Manténgase alerta y utilice el sentido común al utilizar el dispositivo.

3. Instrucciones de uso

El producto está diseñado para uso comercial y doméstico, y ofrece una superficie duradera e higiénica para la preparación de alimentos, el servicio de bebidas y tareas generales de trabajo.

Esta mesa de trabajo de acero inoxidable para bares está destinada a:

- Preparación de alimentos en cocinas industriales, bares y restaurantes.
- Almacenamiento y organización de utensilios de cocina, ingredientes o bebidas.
- Puesto de trabajo para entornos industriales y de laboratorio.

Usos prohibidos:

- No utilizar como escalera ni asiento.
- No superar la capacidad máxima de peso.
- No utilizar en entornos altamente ácidos o corrosivos.

El usuario es responsable de cualquier daño que resulte de un uso indebido del dispositivo.

3.1. Montaje del dispositivo

INSTRUCCIONES DE MONTAJE

1. Desembala todos los componentes y comprueba que se incluyen todas las piezas.
2. Siga el esquema de montaje proporcionado para fijar las patas, los estantes y el panel trasero.
3. Asegúrese de que todos los tornillos y pernos estén bien apretados.
4. Ajuste las patas para estabilizar la mesa de trabajo en superficies irregulares.

 **ADVERTENCIA:**

- No apriete demasiado los tornillos, ya que esto podría dañar la estructura.
- Asegúrese de que todas las piezas estén correctamente montadas antes de utilizar el dispositivo.

DIAGRAMA DE MONTAJE

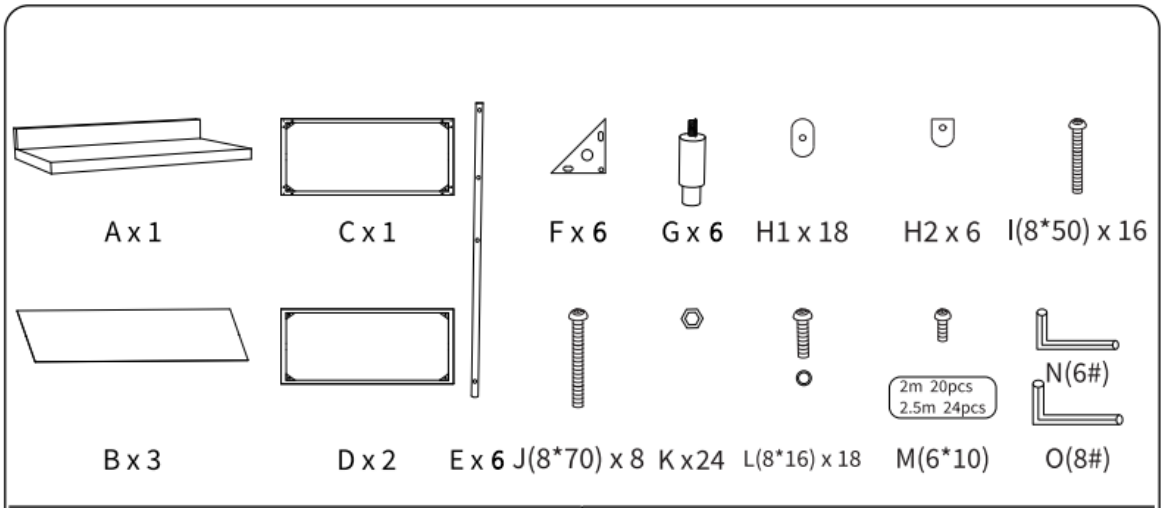

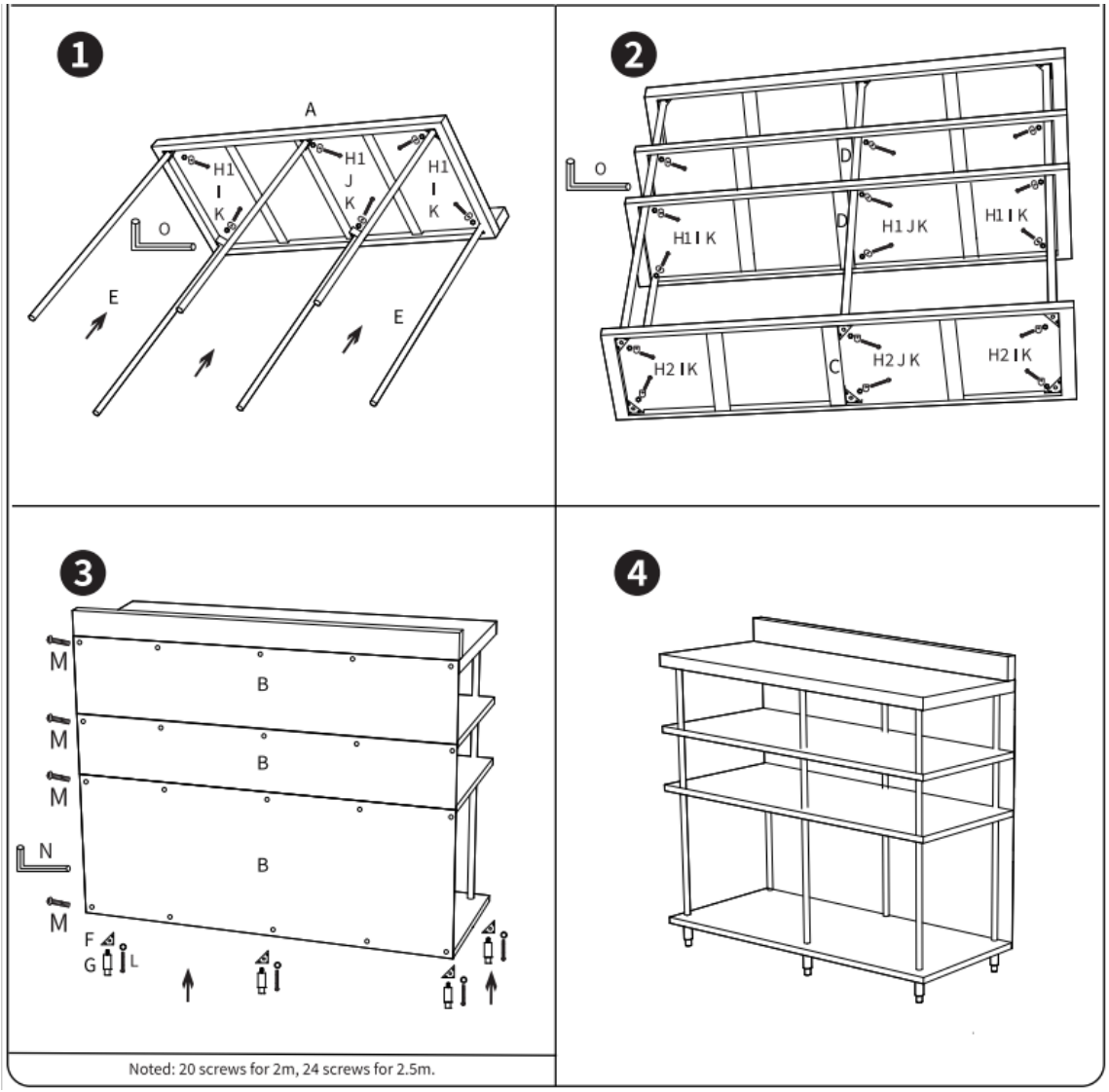

3.2. Limpieza y mantenimiento

a) Utilice únicamente productos de limpieza no corrosivos para limpiar la superficie.

b) Utilice únicamente detergentes suaves y aptos para uso alimentario para lavar el dispositivo.

c) Limpiar con un paño suave y húmedo.

d) No utilice objetos afilados ni metálicos para la limpieza (por ejemplo, un cepillo de alambre o una espátula metálica), ya que podrían dañar el material de la superficie del aparato.

e) No limpie el dispositivo con sustancias ácidas, productos de uso médico, disolventes, combustible, aceites u otras sustancias químicas, ya que podrían dañarlo.

f) Inspeccione periódicamente la mesa de trabajo en busca de signos de desgaste, óxido o piezas sueltas.

g) Apriete los tornillos o pernos sueltos según sea necesario.

h) Guárdelo en un lugar cubierto cuando no lo utilice para prolongar su vida útil.

Ezt a felhasználói kézikönyvet gépi fordítás segítségével fordítottuk le. Minden tőlünk telhetőt megtettünk annak érdekében, hogy a fordítás pontos legyen, de kérjük, vegye figyelembe, hogy az automatikus fordítások nem tökéletesek, és nem hivatottak helyettesíteni az emberi fordítókat. A felhasználói kézikönyv hivatalos változata angol nyelvű. A lefordított változat és az eredeti angol szöveg közötti esetleges eltérések jogilag nem kötelező érvényűek. Ha bármilyen kérdése van a fordítás pontosságával kapcsolatban, kérjük, az angol nyelvű változatot vegye alapul, amely a hivatalos hivatkozási alap. További nyelvi változatok kérésre elérhetők az info@expondo.com címen.

Műszaki adatok

Paraméter leírása	Paraméter értéke
Precíziós mérleg	Rozsdamentes acélrudakból készült munkaasztal
Modell	RCSBW-7
Méretek (HxSzxM) [cm]	30 x 250 x 115
Súly [kg]	48
Lábak magasságállítása [mm]	20
Anyagvastagság [mm]	0,7
Maximum load [kg]	450

1. Általános leírás

A felhasználói kézikönyv célja, hogy segítse a készülék biztonságos és problémamentes használatát. A terméket szigorú műszaki irányelveknek megfelelően, a legkorszerűbb technológiák és alkatrészek felhasználásával tervezték és gyártották. Ezen felül a legszigorúbb minőségi szabványoknak megfelelően készül.

NE HASZNÁLJA A KÉSZÜLÉKET, AMÍG NEM OLVASTA ÁT ALAPOSAN ÉS NEM ÉRTETTE MEG JÓL EZT A HASZNÁLATI ÚTMUTATÓT.

A készülék élettartamának meghosszabbítása és a zavartalan működés biztosítása érdekében kérjük, használja a készüléket a jelen használati útmutatóban leírtaknak megfelelően, és rendszeresen végezze el a karbantartási feladatokat. A jelen használati útmutatóban szereplő műszaki adatok és specifikációk naprakészek. A gyártó fenntartja a jogot a minőség javításával kapcsolatos változtatásokra. A készüléket úgy tervezték, hogy a technológiai fejlődést és a zajcsökkentési lehetőségeket figyelembe véve a zajkibocsátás kockázatát a lehető legkisebbre csökkentse.

Jelölések


A termék megfelel a vonatkozó biztonsági szabványoknak.


Használat előtt olvassa el az utasításokat.


A terméket újra kell hasznosítani.


FIGYELEM! vagy **ÓVATOSAN!** vagy **NE FELEDJE!** Az adott helyzetre vonatkozik.
(általános figyelmeztető jel)

NE FELEDJE! A kézikönyvben szereplő ábrák kizárólag illusztrációs célt szolgálnak, és egyes részletekben eltérhetnek a tényleges terméktől.

2. Biztonságos használat

FIGYELEM! Olvasson el minden biztonsági figyelmeztetést és útmutatót! A figyelmeztetések és utasítások be nem tartása súlyos sérülésekhez, sőt halálhoz is vezethet.

A figyelmeztetésekben és utasításokban szereplő „készülék” vagy „termék” kifejezések a következőre vonatkoznak:

Rozsdamentes acélrúdból készült munkaasztal

2.1. Munkahelyre vonatkozó biztonsági szabályok

a) Kérjük, őrizze meg ezt a kézikönyvet későbbi használatra. Ha ezt a készüléket harmadik félnek adja át, a kézikönyvet is át kell adnia vele együtt.

b) A csomagolóanyagokat és a kis szerelési alkatrészeket gyermekektől elzárt helyen tárolja.

c) Ha ezt a készüléket más berendezéssel együtt használja, a vonatkozó használati utasításokat is be kell tartani.

d) Győződjön meg arról, hogy a munkaasztal sík és stabil felületen áll.

Ne feledje! A készülék használata során gondoskodjon a gyermekek és más járókelők védelméről.

2.2. Személyekre vonatkozó biztonsági szabályok

a) Legyen óvatos, amikor éles szerszámokat vagy evőeszközöket kezel a munkaasztalon.

b) Használat előtt ellenőrizze, hogy nincsenek-e éles élek, és szükség esetén simítsa le azokat.

2.3. A készülék biztonságos használata

a) A készülék raktár és rendeltetési hely közötti szállításakor és kezelésekor tartsa be a kézi szállítási műveletekre vonatkozó, a készülék használatának helye szerinti országban érvényes munkavédelmi előírásokat.

b) Rendszeresen tisztítsa meg a készüléket, hogy megakadályozza a makacs szennyeződések felhalmozódását.

c) Tartsa a készüléket távol tűz- és hőforrásoktól.

d) Ne helyezzen nyílt lángot vagy magas hőmérsékletű készülékeket közvetlenül a munkaasztalra.

e) Tartsa a gyúlékony anyagokat távol a felülettől.

f) Ne terhelje túl a polcokat a megadott teherbíráson felül.

g) Ha elektromos készülékeket használ a munkaasztalon, győződjön meg arról, hogy azok megfelelnek a biztonsági előírásoknak.

h) Ne vezesse az elektromos vezetékeket a polcok alatt vagy között, ahol megsérülhetnek.

FIGYELEM! A készülék biztonságos kialakítása és védelmi funkciói, valamint a kezelőt védő kiegészítő elemek használata ellenére is fennáll egy kis baleset- vagy sérülésveszély a készülék használata során. Legyen éber, és a józan eszét használja a készülék használata során.

3. Üzemeltetés szabályai

A terméket kereskedelmi és háztartási használatra tervezték, tartós és higiénikus felületet biztosítva ételkészítéshez, italok felszolgálásához és általános munkavégzéshez.

Ez a rozsdamentes acélból készült bárpult a következő célokra szolgál:

- Élelmiszer-előkészítés ipari konyhákban, bárokban és éttermekben.
- Konyhai eszközök, alapanyagok vagy italok tárolása és rendszerezése.
- Munkaállomás ipari és laboratóriumi környezetben.

Tiltott felhasználási módok:

- Ne használja létraként vagy lépcsőfokként.
- Ne lépje túl a maximális terhelhetőséget.
- Ne használja erősen savas vagy maró hatású környezetben.

A felhasználó felelős a készülék rendeltetésétől eltérő használatából eredő bármilyen kárért.

3.1. A készülék összeszerelése

ÖSSZESZERELÉSI ÚTMUTATÓ

1. Csomagolja ki az összes alkatrészt, és ellenőrizze, hogy minden alkatrész megvan-e.
2. Kövesse a mellékelt szerelési ábrát a lábak, polcok és a hátsó panel rögzítéséhez.
3. Győződjön meg arról, hogy minden csavart és anyát szorosan meghúzott.
4. Állítsa be a lábakat, hogy a munkaasztal egyenetlen felületeken is stabil legyen.

VIGYÁZAT:

- Ne húzza túl szorosan a csavarokat, mert ez károsíthatja a szerkezetet.
- Használat előtt győződjön meg arról, hogy minden alkatrész helyesen van-e összeszerelve.

ÖSSZESZERELÉSI ÁBRA

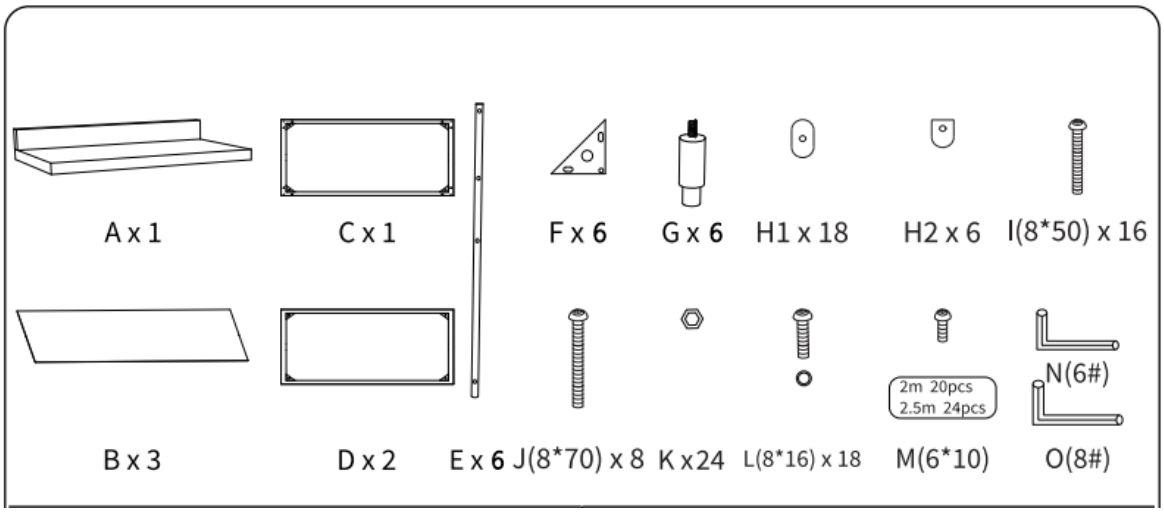

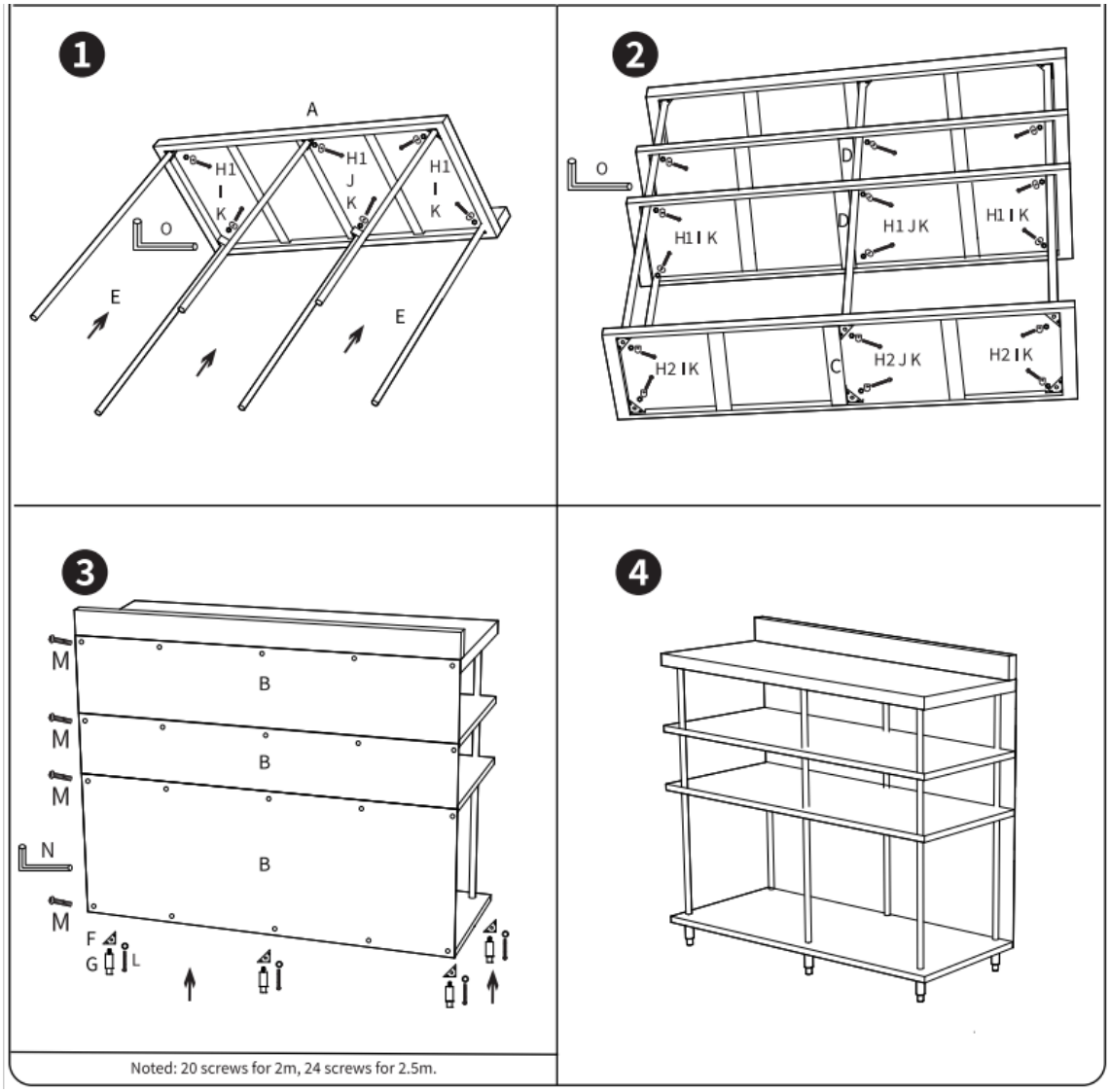

3.2. Tisztítás és karbantartás

a) A felület tisztításához kizárólag nem korrozív tisztítószereket használjon.

b) A készülék mosásához kizárólag enyhe, élelmiszer-biztonságos tisztítószereket használjon.

c) A tisztításhoz nedves, puha rongyot kell használni.

d) A tisztításhoz ne használjon éles és/vagy fém tárgyakat (pl. drótkefét vagy fém spatulát), mivel azok károsíthatják a készülék felületi anyagát.

e) Ne tisztítsa a készüléket savas anyagokkal, orvosi célra szánt szerekkel, hígítókkal, üzemanyaggal, olajokkal vagy más vegyi anyagokkal, mert ez károsíthatja a készüléket.

f) Rendszeresen ellenőrizze a munkaasztalt kopás, rozsda vagy laza alkatrészek jeleire.

g) Szükség szerint húzza meg az esetleges laza csavarokat vagy anyákat.

h) Használaton kívül tárolja beltérben a készüléket, hogy meghosszabbítsa annak élettartamát.

Denne brugervejledning er oversat ved hjælp af maskinoversættelse. Vi har gjort vores yderste for at sikre, at oversættelsen er korrekt, men vær opmærksom på, at automatiske oversættelser ikke er perfekte og ikke er beregnet til at erstatte menneskelige oversættere. Den officielle version af brugervejledningen er på engelsk. Eventuelle forskelle mellem den oversatte version og den originale engelske tekst er ikke juridisk bindende. Hvis du har spørgsmål vedrørende oversættelsens nøjagtighed, bedes du henvise til den engelske version, som er den officielle reference. Flere sprogversioner er tilgængelige efter anmodning via info@expondo.com.

Tekniske data

Parameterbeskrivelse	Parameterværdi
Produktnavn	Arbejdsbord i rustfrit stål
Model	RCSBW-7
Dimensioner (LxBxH) [cm]	30 x 250 x 115
Vægt [kg]	48
Højdejustering af ben [mm]	20
Materialetykkelse [mm]	0,7
Maximum load [kg]	450

1. Generel beskrivelse

Brugervejledningen er udarbejdet for at sikre en sikker og problemfri brug af enheden. Produktet er udviklet og fremstillet i overensstemmelse med strenge tekniske retningslinjer ved hjælp af avancerede teknologier og komponenter. Desuden er det produceret i overensstemmelse med de strengeste kvalitetsstandarder.

BRUG IKKE ENHEDEN, FØR DU HAR LÆST OG FORSTÅET DENNE BRUGERVEJLEDNING GRUNDIGT.

For at forlænge enhedens levetid og sikre problemfri drift skal du bruge den i overensstemmelse med denne brugervejledning og regelmæssigt udføre vedligeholdelsesopgaver. De tekniske data og specifikationer i denne brugervejledning er opdaterede. Producenten forbeholder sig retten til at foretage ændringer med henblik på kvalitetsforbedring. Enheden er konstrueret til at reducere risikoen for støjudledning til et minimum under hensyntagen til den teknologiske udvikling og mulighederne for støjreduktion.

Forklaring


Produktet opfylder de relevante sikkerhedsstandarder.


Læs instruktionerne inden brug.


Produktet skal genbruges.


ADVARSEL! eller **FORSIGTIG!** eller **HUSK!** Gælder for den givne situation.
(generelt advarselsskilt)

OBS! Tegningerne i denne vejledning er udelukkende til illustrative formål og kan i nogle detaljer afvige fra det faktiske produkt.

2. Sikkerhed ved brug

OBS! Læs alle sikkerhedsadvarsler og alle instruktioner. Manglende overholdelse af advarslerne og instruktionerne kan medføre alvorlig personskade eller endda død.

Udtrykkene »enhed« eller »produkt« bruges i advarslerne og instruktionerne til at henvise til:

Arbejdsbord af rustfrit stål

2.1. Sikkerhed på arbejdspladsen

a) Opbevar denne vejledning, så du kan slå op i den senere. Hvis denne enhed videregives til en tredjepart, skal vejledningen videregives sammen med den.

b) Opbevar emballagedele og små monteringsdele et sted, hvor børn ikke har adgang til dem.

c) Hvis dette apparat anvendes sammen med andet udstyr, skal de tilhørende brugsanvisninger også følges.

d) Sørg for, at arbejdsbordet står på et plant og stabilt underlag.

OBS! Sørg for at beskytte børn og andre personer i nærheden, når du bruger apparatet.

2.2. Personlig sikkerhed

a) Vær forsigtig, når du håndterer skarpe værktøjer eller bestik på arbejdsbordet.

b) Kontroller for skarpe kanter inden brug, og slib dem om nødvendigt.

2.3. Sikker brug af apparatet

a) Når apparatet transporteres og håndteres mellem lageret og bestemmelsesstedet, skal du overholde de arbejdsmiljø- og sikkerhedsregler for manuel transport, der gælder i det land, hvor apparatet skal bruges.

b) Rengør apparatet regelmæssigt for at forhindre, at der ophober sig fastsiddende snavs.

c) Hold apparatet væk fra ild- og varmekilder.

d) Placer ikke åben ild eller apparater med høj temperatur direkte på arbejdsbordet.

e) Hold brandfarlige materialer væk fra overfladen.

f) Overbelast ikke hylderne ud over den angivne vægtkapacitet.

g) Hvis der anvendes elektriske apparater på arbejdsbordet, skal du sikre dig, at de overholder sikkerhedsstandarderne.

h) Lad ikke elektriske ledninger løbe under eller mellem hylderne, hvor de kan blive beskadiget.

OBS! På trods af enhedens sikre konstruktion og beskyttelsesfunktioner samt brugen af yderligere elementer til beskyttelse af brugeren er der stadig en lille risiko for ulykker eller personskader ved brug af enheden. Vær opmærksom og brug sund fornuft, når du bruger enheden.

3. Brugsbetingelser

Produktet er designet til erhvervsmæssig og privat brug og tilbyder en holdbar og hygiejnisk overflade til madlavning, servering af drikkevarer og generelle arbejdsopgaver.

Dette barbord i rustfrit stål er beregnet til:

- Madlavning i professionelle køkkener, barer og restauranter.
- Opbevaring og organisering af køkkenredskaber, råvarer eller drikkevarer.
- Arbejdsstation til industrielle miljøer og laboratoriemiljøer.

Forbudte anvendelser:

- Må ikke bruges som stige eller skammel.
- Den maksimale vægtkapacitet må ikke overskrides.
- Må ikke bruges i miljøer med høj syreindhold eller ætsende stoffer.

Brugeren er ansvarlig for eventuelle skader, der skyldes utilsigtet brug af enheden.

3.1. Montering af enheden

MONTERINGSVEJLEDNING

1. Pak alle komponenter ud, og kontroller, at alle dele er med.
2. Følg det medfølgende monteringsdiagram for at montere benene, hylderne og bagpanelet.
3. Sørg for, at alle skruer og bolte er strammet ordentligt.
4. Juster fødderne for at stabilisere arbejdsbordet på ujævne overflader.

OBS!

- Stram ikke skruerne for hårdt, da dette kan beskadige konstruktionen.
- Sørg for, at alle dele er korrekt monteret inden brug.

MONTERINGSSKEMA

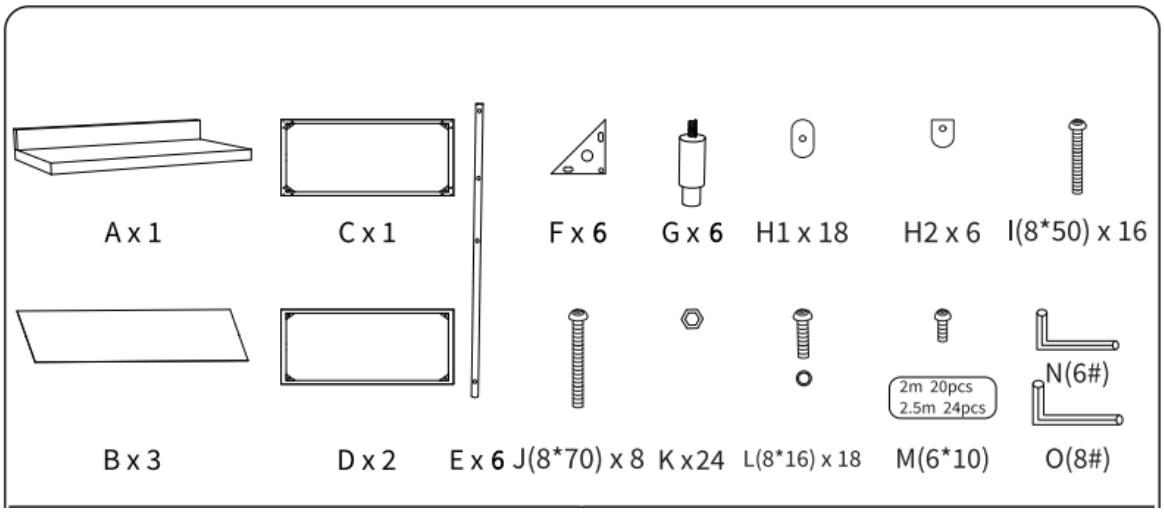

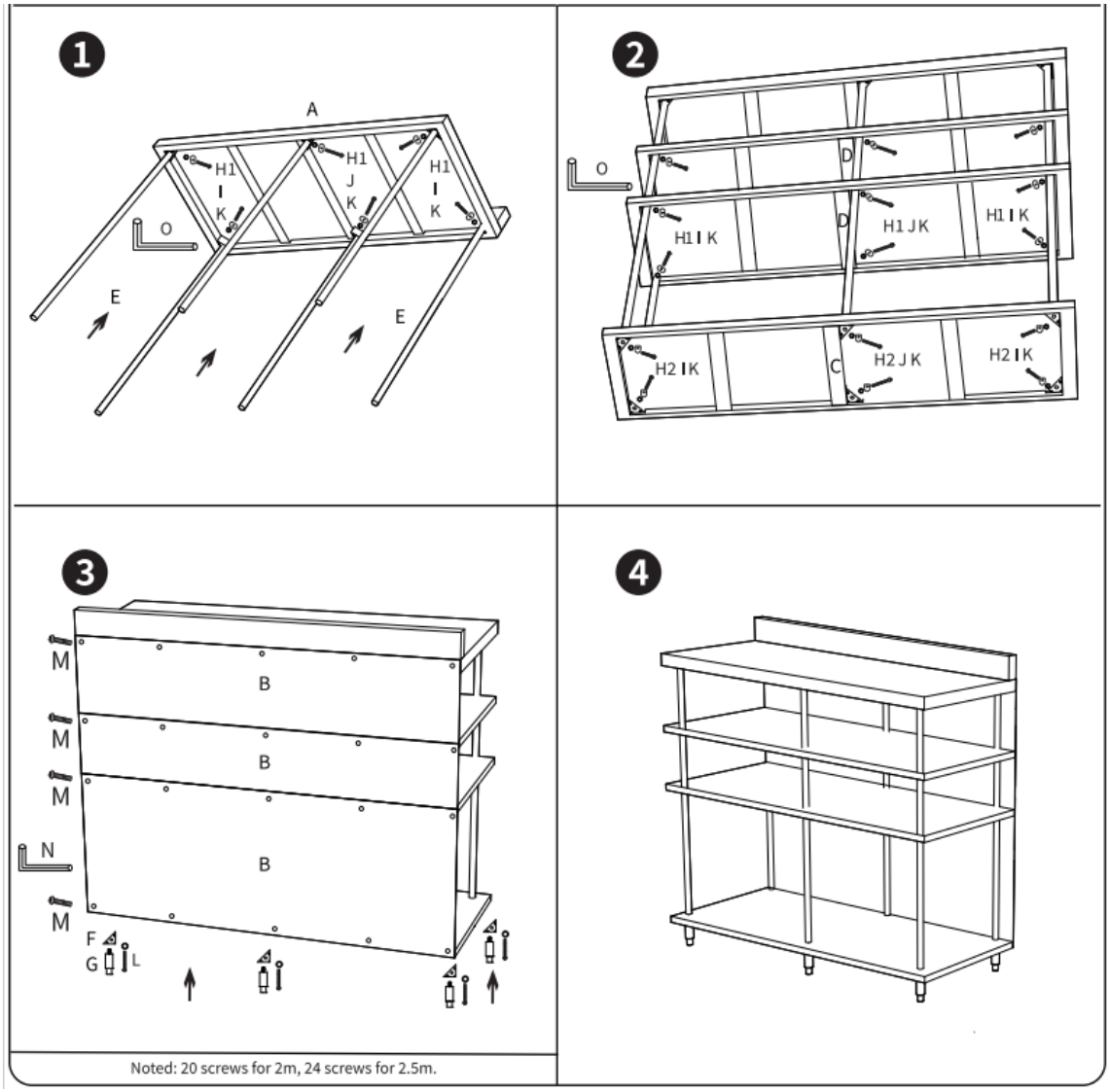

3.2. Rengøring og vedligeholdelse

a) Brug kun ikke-ætsende rengøringsmidler til at rengøre overfladen.

b) Brug kun milde, fødevaregodkendte rengøringsmidler til at vaske enheden.

c) Brug en blød og fugtig klud til rengøring.

d) Brug ikke skarpe og/eller metalgenstande til rengøring (f.eks. en stålbørste eller en metalspatel), da disse kan beskadige apparatets overflademateriale.

e) Apparatet må ikke rengøres med sure stoffer, lægemidler, fortyndere, brændstof, olier eller andre kemiske stoffer, da dette kan beskadige apparatet.

f) Kontroller regelmæssigt arbejdsbordet for tegn på slitage, rust eller løse dele.

g) Stram eventuelle løse skruer eller bolte efter behov.

h) Opbevar apparatet indendørs, når det ikke er i brug, for at forlænge dets levetid.

Tämä käyttöopas on käännetty koneellisen käännöksen avulla. Olemme tehneet parhaamme varmistaaksemme käännöksen tarkkuuden, mutta huomaa, että automaattiset käännökset eivät ole täydellisiä eivätkä ne korvaa ihmiskääntäjiä. Käyttöoppaan virallinen versio on englanninkielinen. Käännetyn version ja englanninkielisen alkuperäisversion väliset mahdolliset eroavaisuudet eivät ole oikeudellisesti sitovia. Jos sinulla on kysyttävää käännöksen tarkkuudesta, tutustu englanninkieliseen versioon, joka on virallinen viite. Lisää kieliversioita on saatavilla pyynnöstä osoitteesta info@expondo.com.

Tekniset tiedot

Parametrin kuvaus	Parametrin arvo
Tuotteen nimi	Ruostumattomasta teräksestä valmistettu työpöytä
Malli	RCSBW-7
Mitat (PxLxK) [cm]	30 x 250 x 115
Paino [kg]	48
Jalkojen korkeussäätö [mm]	20
Materiaalin paksuus [mm]	0,7
Maksimikuormitus [kg]	450

1. Yleiskuvaus

Käyttöohje on suunniteltu auttamaan laitteen turvallisessa ja tarkoituksenmukaisessa käytössä. Tuote on suunniteltu ja valmistettu tiukkojen teknisten ohjeiden mukaisesti käyttäen uusinta teknologiaa ja komponentteja. Lisäksi se vastaa tiukimpia laatuvaatimuksia.

ÄLÄ KÄYTÄ LAITETTA, ELLET OLE LUKENUT JA SISÄISTÄNYT NÄITÄ KÄYTTÖOHJEITA PERUSTEELLISESTI.

Laitteen käyttöiän pidentämiseksi ja virheettömän toiminnan varmistamiseksi käytä laitetta tämän käyttöohjeen mukaisesti ja suorita tarvittavat huoltotoimenpiteet säännöllisesti. Näiden käyttöohjeiden sisältämät tekniset tiedot ja spesifikaatiot ovat ajan tasalla. Valmistaja pidättää oikeuden tehdä niihin laadun parantamiseen liittyviä muutoksia. Laite on suunniteltu siten, että melupäästöriskit ovat mahdollisimman pienet ottaen huomioon tekniikan kehitys ja melun vähentämismahdollisuudet.

Merkkien selitys


Tuote täyttää asiaankuuluvat turvallisuusstandardit.


Lue ohjeet ennen käyttöä.


Tuote on kierrätettävä.


VAROITUS!, **HUOMAUTUS!** tai **MUISTUTUS!** Kyseiseen tilanteeseen sopiva.
(yleinen varoitusmerkki)

HUOM! Tämän käyttöohjeen piirustukset ovat vain havainnollistavia, ja ne voivat joiltakin osin poiketa todellisesta tuotteesta.

2. Käyttöturvallisuus

HUOMIO! Lue kaikki turvallisuutta koskevat varoitukset ja kaikki ohjeet. Varoitusten noudattamatta jättäminen voi johtaa vakaviin vammoihin tai kuolemaan.

Varoituksissa ja ohjeissa käytetään termejä "laite" ja "tuote", joilla viitataan:

Ruostumattomasta teräksestä valmistettu työpöytä

2.1. Turvallisuus työpaikalla

a) Pidä tämä käyttöohje tallessa myöhempää käyttöä varten. Jos tämä laite luovutetaan kolmannelle osapuolelle, käyttöohjeet on luovutettava sen mukana.

b) Säilytä pakkauselementit ja pienet kokoonpano-osat lasten ulottumattomissa.

c) Jos tätä laitetta käytetään yhdessä muiden laitteiden kanssa, on myös niiden käyttöohjeita noudatettava.

d) Varmista, että työpöytä on sijoitettu tasaiselle ja vakaalle alustalle.

Muista! Kun käytät laitetta, suojaa lapsia ja muita sivullisia.

2.2. Henkilökohtainen turvallisuus

a) Ole varovainen käsitellessäsi teräviä työkaluja tai ruokailuvälineitä työpöydällä.

b) Tarkista ennen käyttöä, onko pöydässä teräviä reunoja, ja tasoita ne tarvittaessa.

2.3. Laitteen turvallinen käyttö

a) Kun kuljetat ja käsittelet laitetta varaston ja määränpään välillä, noudata kuljetusta koskevia työturvallisuusmääräyksiä, jotka ovat voimassa siinä maassa, jossa laitetta käytetään.

b) Puhdista laite säännöllisesti, jotta siihen ei kerry sitkeää likaa.

c) Pidä laite kaukana tulen- ja lämmönlähteistä.

d) Älä aseta avotulta tai korkean lämpötilan laitteita suoraan työpöydälle.

e) Pidä syttyvät materiaalit poissa pöydän pinnalta.

f) Älä ylikuormita hyllyjä ilmoitetun painorajan yli.

g) Jos käytät sähkölaitteita työpöydällä, varmista, että ne täyttävät turvallisuusstandardit.

h) Älä vie sähköjohtoja hyllyjen alle tai väliin, missä ne voivat vaurioitua.

HUOMIO! Huolimatta laitteen turvallisesta rakenteesta, suojaominaisuuksista ja käyttäjää suojaavien lisäelementtien käytöstä, laitteen käyttöön sisältyy silti aina pieni onnettomuus- tai loukkaantumisriski. Pysy valppaana ja käytä tervettä järkeä laitetta käyttäessäsi.

3. Yleiset käyttöohjeet

Tuote on suunniteltu ammattikäyttöön ja kotikäyttöön, ja se tarjoaa kestävän ja hygieenisen pinnan ruoanvalmistukseen, juomien tarjoiluun ja yleisiin työtehtäviin.

Tämä ruostumattomasta teräksestä valmistettu baarityöpöytä on tarkoitettu:

- Ruokien valmistukseen ammattikeittiöissä, baareissa ja ravintoloissa.
- Keittiövälineiden, raaka-aineiden tai juomien säilytykseen ja järjestelyyn.
- Työasemaksi teollisuus- ja laboratorioympäristöihin.

Kielletyt käyttötarkoitukset:

- Älä käytä tikkaana tai astinlaudana.
- Älä ylitä suurinta sallittua painoa.
- Älä käytä erittäin happamissa tai syövyttävissä ympäristöissä.

Käyttäjä on vastuussa kaikista vahingoista, jotka aiheutuvat laitteen virheellisestä käytöstä.

3.1. Laitteen kokoaminen

ASENNUSOHJEET

1. Pura kaikki osat pakkauksesta ja tarkista, että kaikki osat ovat mukana.
2. Kiinnitä jalat, hyllyt ja takapaneeli mukana toimitetun kokoonpanokaavion mukaisesti.
3. Varmista, että kaikki ruuvit ja pultit on kiristetty kunnolla.
4. Säädä jalkoja työpöydän vakauttamiseksi epätasaisilla pinnoilla.

VAROITUS!

- Älä kiristä ruuveja liikaa, sillä se voi vahingoittaa rakennetta.
- Varmista ennen käyttöä, että kaikki osat on asennettu oikein.

ASENNUSKAAVIO

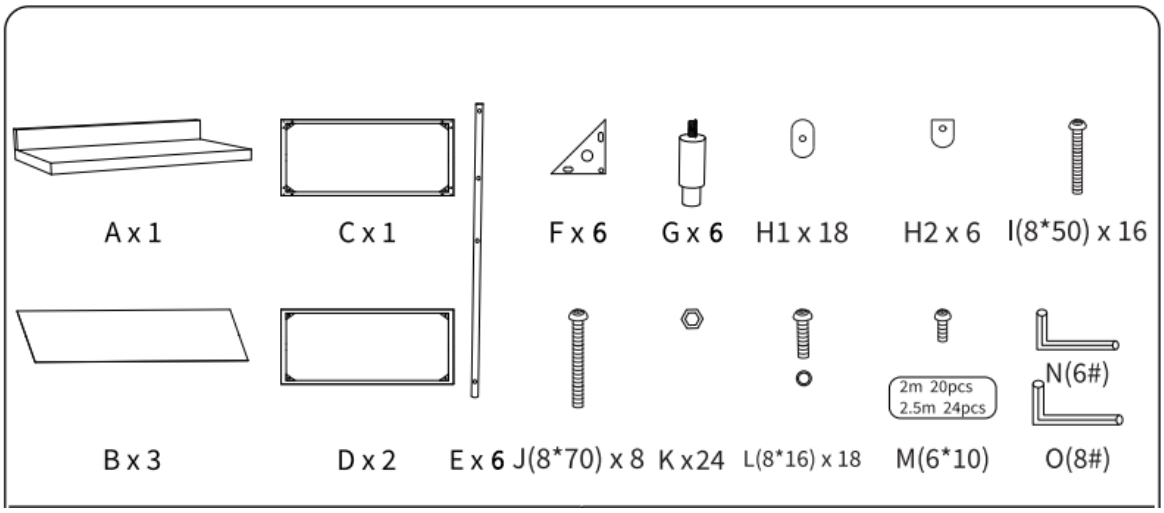

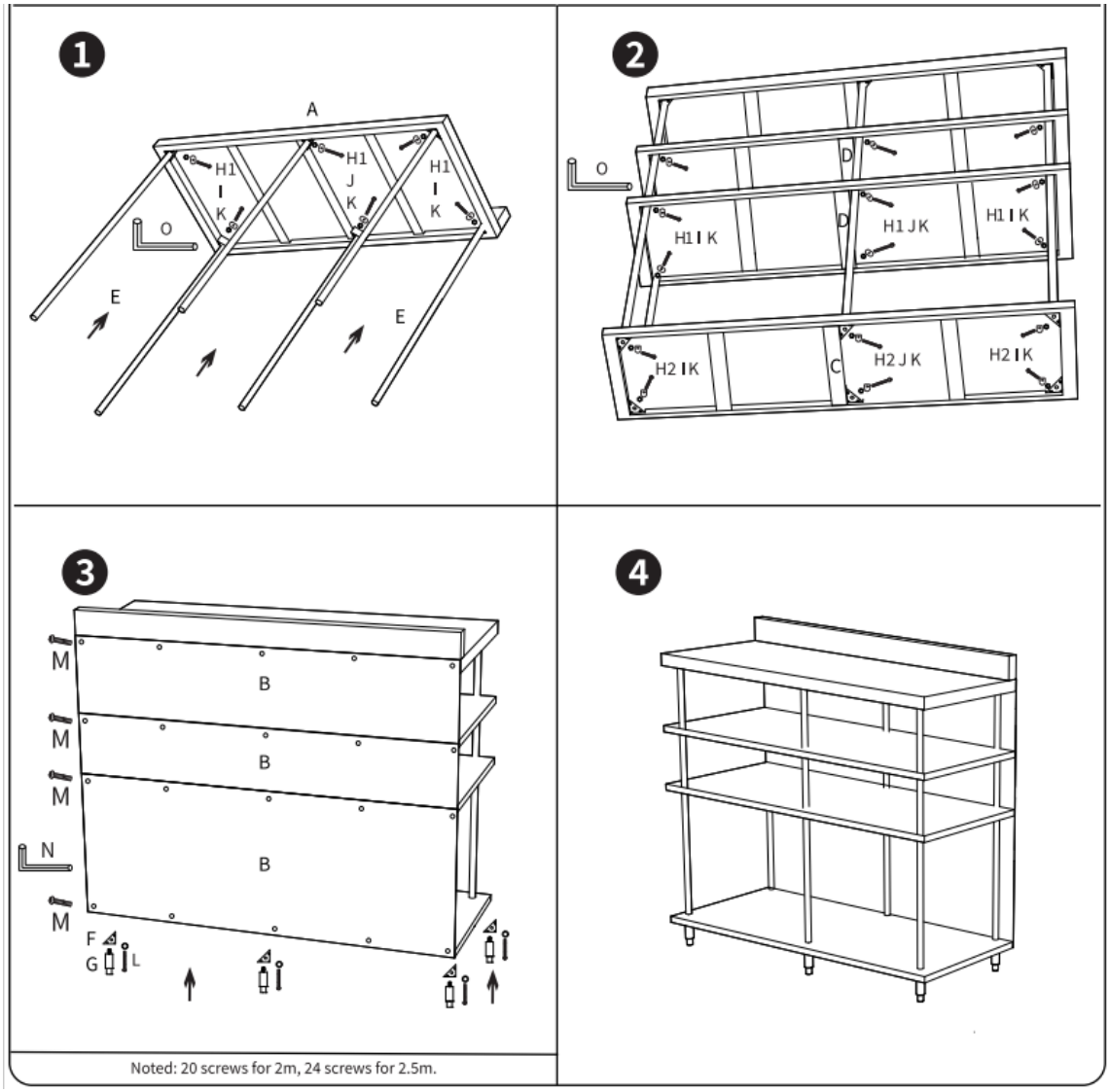

3.2. Puhdistaminen ja huolto

a) Käytä laitteen pintojen puhdistamiseen vain syövyttämättömiä puhdistusaineita.

b) Käytä laitteen pesuun vain mietoja, elintarviketurvallisia pesuaineita.

c) Käytä puhdistamiseen pehmeää ja kosteaa puhdistusliinaa.

d) Älä käytä puhdistukseen teräviä ja/tai metallisia esineitä (esim. terässharjaa tai metallista lastaa), sillä ne voivat vahingoittaa laitteen pintamateriaalia.

e) Älä puhdista laitetta happamilla aineilla, lääkinnällisiin tarkoituksiin tarkoitetuilla aineilla, ohennusaineilla, polttoaineilla, öljyillä tai muilla kemiallisilla aineilla, sillä ne voivat vahingoittaa laitetta.

f) Tarkista työpöytä säännöllisesti kulumisen, ruostumisen tai löysien osien varalta.

g) Kiristä löysät ruuvit tai pultit tarpeen mukaan.

h) Säilytä työpöytää sisätiloissa, kun sitä ei käytetä, jotta sen käyttöikä pitenee.

Deze gebruikershandleiding is vertaald met behulp van machinevertaling. We hebben er alles aan gedaan om ervoor te zorgen dat de vertaling nauwkeurig is, maar houd er rekening mee dat automatische vertalingen niet perfect zijn en niet bedoeld zijn ter vervanging van menselijke vertalers. De officiële versie van de gebruikershandleiding is in het Engels. Eventuele verschillen tussen de vertaalde versie en het Engelse origineel zijn niet juridisch bindend. Als u vragen heeft over de nauwkeurigheid van de vertaling, raadpleeg dan de Engelse versie, die als officiële referentie geldt. Versies in andere talen zijn op aanvraag verkrijgbaar via info@expondo.com.

Technische gegevens

Beschrijving parameter	Waarde parameter
Productnaam	Werktafel met roestvrijstalen stangen
Model	RCSBW-7
Afmetingen (LxBxH) [cm]	30 x 250 x 115
Gewicht [kg]	48
Hoogteverstelling poten [mm]	20
Materiaaldikte [mm]	0,7
Maximale belasting [kg]	450

1. Algemene beschrijving

De gebruikershandleiding is bedoeld als hulpmiddel bij een veilig en probleemloos gebruik van het apparaat. Het product is ontworpen en vervaardigd volgens strikte technische richtlijnen, met gebruikmaking van de modernste technologieën en componenten. Bovendien wordt het geproduceerd volgens de strengste kwaliteitsnormen.

GEBRUIK HET APPARAAT ALLEEN ALS U DEZE GEBRUIKERSHANDLEIDING GRONDIG HEBT GELEZEN EN BEGREPEN.

Om de levensduur van het apparaat te verlengen en een probleemloze werking te garanderen, dient u het te gebruiken in overeenstemming met deze gebruikershandleiding en regelmatig onderhoudswerkzaamheden uit te voeren. De technische gegevens en specificaties in deze handleiding zijn actueel. De fabrikant behoudt zich het recht om wijzigingen aan te brengen in verband met kwaliteitsverbetering. Het toestel is ontworpen om de risico's van geluidsemissie tot een minimum te beperken, rekening houdend met de technologische vooruitgang en de mogelijkheden tot geluidsreductie.

Legenda



Het product voldoet aan de relevante veiligheidsnormen.



Lees de instructies voor gebruik.



Het product moet worden gerecycled.



WAARSCHUWING ! of **VOORZICHTIG!** of **HERINNERING!** Van toepassing op de gegeven situatie. (algemeen waarschuwingssignaal)

LET OP! De tekeningen in deze handleiding dienen uitsluitend ter illustratie en kunnen in sommige details afwijken van het werkelijke product.

2. Gebruiksveiligheid

ATTENTIE! Lees alle veiligheidswaarschuwingen en alle instructies nauwkeurig. Het niet opvolgen van de waarschuwingen en instructies kan leiden tot ernstig letsel of zelfs de dood.

De termen "apparaat" of "product" worden in de waarschuwingen en instructies gebruikt om te verwijzen naar:

Werktafel met roestvrijstalen stangen

2.1. Veiligheid op de werkplek

a) Bewaar deze handleiding voor toekomstig gebruik. Als dit apparaat aan een derde wordt doorgegeven, moet de handleiding worden meegegeven.

b) Bewaar verpakkingselementen en kleine montagedelen op een plaats die niet toegankelijk is voor kinderen.

c) Indien dit apparaat samen met andere apparatuur wordt gebruikt, moeten ook de overige gebruiksaanwijzingen worden opgevolgd.

d) Zorg ervoor dat de werktafel op een vlakke en stabiele ondergrond staat.

Herinner! Bescherm kinderen en andere omstanders bij het gebruik van het apparaat.

2.2. Persoonlijke veiligheid

a) Wees voorzichtig bij het hanteren van scherp gereedschap of bestek op de werktafel.

b) Controleer voor gebruik of er scherpe randen zijn en maak deze indien nodig glad.

2.3. Veilig gebruik van het apparaat

a) Bij het vervoer en de behandeling van het apparaat tussen het magazijn en de bestemming moeten de gezondheids- en veiligheidsbeginselen voor handmatige transporten in acht worden genomen die gelden in het land waar het apparaat zal worden gebruikt.

b) Maak het apparaat regelmatig schoon om te voorkomen dat hardnekkig vuil zich ophoopt.

c) Houd het apparaat uit de buurt van vuur- en warmtebronnen.

d) Plaats geen open vuur of apparaten met hoge temperaturen direct op de werktafel.

e) Houd brandbare materialen uit de buurt van het oppervlak.

f) Overbelast de planken niet boven het aangegeven draagvermogen.

g) Als u elektrische apparaten op de werktafel gebruikt, zorg er dan voor dat deze voldoen aan de veiligheidsnormen.

h) Leg elektrische snoeren niet onder of tussen planken waar ze beschadigd kunnen raken.

ATTENTIE! Ondanks het veilige ontwerp van het apparaat en de beschermende functies ervan, en ondanks het gebruik van extra elementen ter bescherming van de bediener, bestaat er toch een klein risico op een ongeval of letsel bij het gebruik van het apparaat. Blijf alert en gebruik uw

gezond verstand wanneer u het apparaat gebruikt.

3. Gebruik richtlijnen

Het product is ontworpen voor commercieel en huishoudelijk gebruik en biedt een duurzaam en hygiënisch oppervlak voor voedselbereiding, het serveren van dranken en algemene werkzaamheden.

Deze roestvrijstalen barwerktafel is bedoeld voor:

- Het bereiden van voedsel in commerciële keukens, bars en restaurants.
- Het opbergen en ordenen van keukengerei, ingrediënten of dranken.
- Als werkstation in industriële en laboratoriumomgevingen.

Verboden gebruik:

- Gebruik het product niet als ladder of opstapje.
- Overschrijd het maximale draagvermogen niet.
- Niet gebruiken in sterk zure of corrosieve omgevingen.

De gebruiker is aansprakelijk voor alle schade die voortvloeit uit onbedoeld gebruik van het apparaat.

3.1. Assemblage van het apparaat

MONTAGE-INSTRUCTIES

1. Pak alle onderdelen uit en controleer of alle onderdelen aanwezig zijn.
2. Volg de meegeleverde montage-instructies om de poten, planken en het achterpaneel te bevestigen.
3. Zorg ervoor dat alle schroeven en bouten stevig zijn aangedraaid.
4. Stel de voetjes af om de werktafel op oneffen oppervlakken stabiel te zetten.

WAARSCHUWING!

- Draai schroeven niet te vast aan, aangezien dit de constructie kan beschadigen.
- Zorg ervoor dat alle onderdelen correct zijn gemonteerd voordat u de werktafel in gebruik neemt.

MONTAGESCHEMA

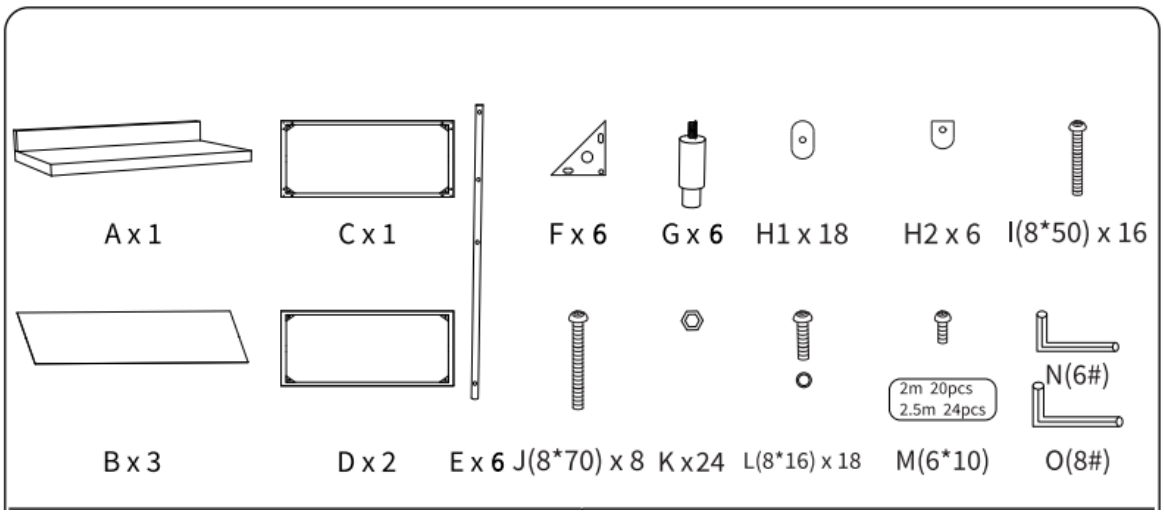

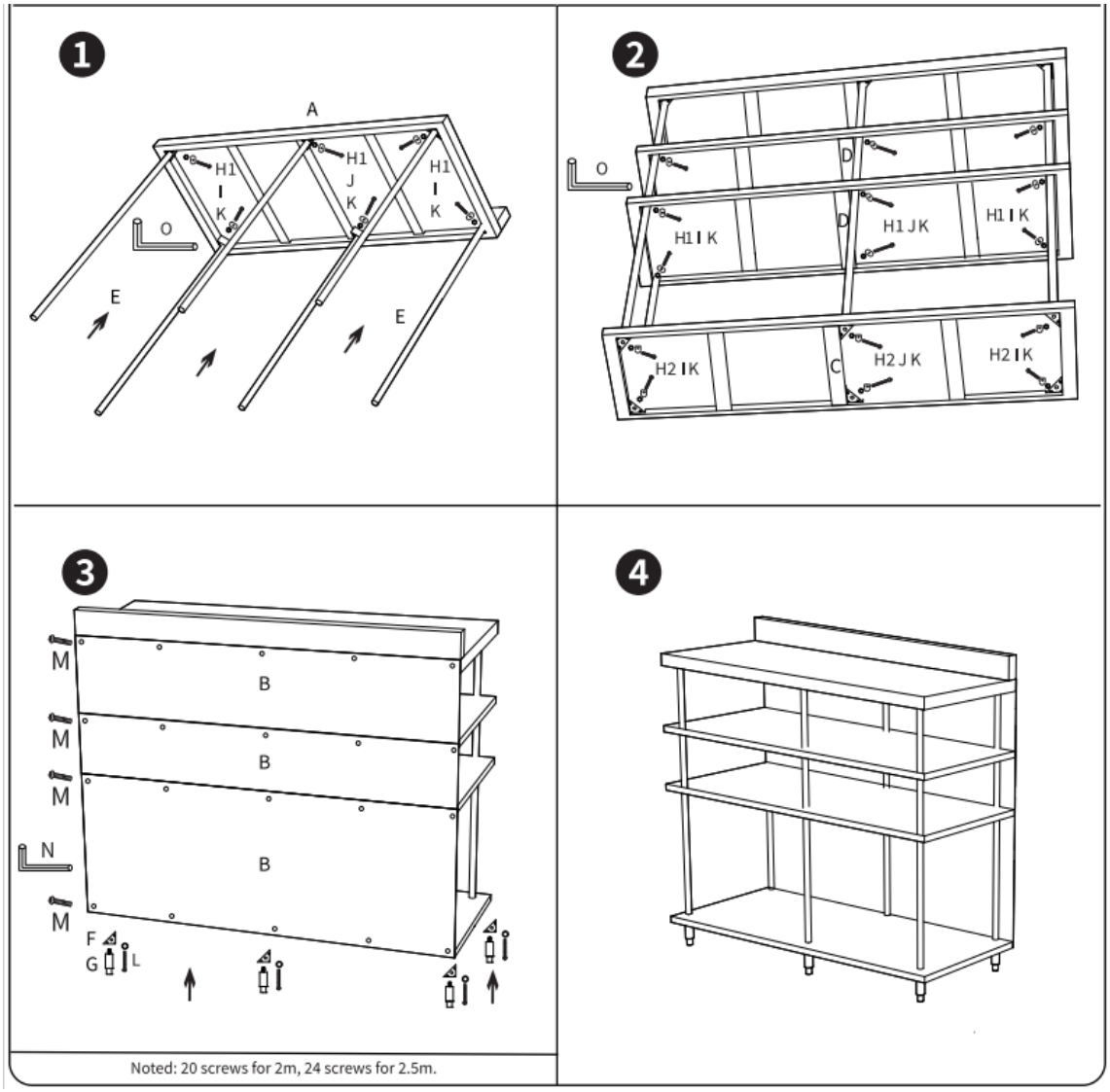

3.2. Reiniging en onderhoud

a) Gebruik alleen niet-corrosieve reinigingsmiddelen om het oppervlak te reinigen.

b) Gebruik alleen milde, voedselveilige schoonmaakmiddelen om het apparaat te wassen.

c) Gebruik voor reinigen een zachte, vochtige doek.

d) Gebruik voor het schoonmaken geen scherpe en/of metalen voorwerpen (bijv. een staalborstel of een metalen spatel) omdat deze het oppervlaktemateriaal van het apparaat kunnen beschadigen.

e) Reinig het apparaat niet met een zure substantie, middelen voor medische doeleinden, verdunners, brandstof, olie of andere chemische stoffen, omdat dit het apparaat kan beschadigen.

f) Controleer de werktafel regelmatig op tekenen van slijtage, roest of loszittende onderdelen.

g) Draai loszittende schroeven of bouten indien nodig vast.

h) Bewaar de werktafel binnenshuis wanneer deze niet in gebruik is om de levensduur te verlengen.

Denne bruksanvisningen er oversatt ved hjelp av maskinoversettelse. Vi har gjort alt vi kan for å sikre at oversettelsen er nøyaktig, men vær oppmerksom på at automatiserte oversettelser ikke er perfekte og ikke er ment å erstatte menneskelige oversettere. Den offisielle versjonen av bruksanvisningen er på engelsk. Eventuelle forskjeller mellom den oversatte versjonen og den originale engelske versjonen er ikke juridisk bindende. Hvis du har spørsmål om nøyaktigheten av oversettelsen, vennligst se den engelske versjonen, som er den offisielle referansen. Flere språkversjoner er tilgjengelig på forespørsel via info@expondo.com.

Tekniske data

Beskrivelse av parameter	Parameterverdi
Produktnavn	Arbeidsbenk i rustfritt stål for bar
Modell	RCSBW-7
Dimensjoner (LxBxH) [cm]	30 x 250 x 115
Vekt [kg]	48
Høydejustering av føtter [mm]	20
Materialtykkelse [mm]	0,7
Maksimal belastning [kg]	450

1. Generell beskrivelse

Bruksanvisningen er utformet for å hjelpe deg med sikker og problemfri bruk av apparatet. Produktet er designet og produsert i henhold til strenge tekniske retningslinjer, med bruk av toppmoderne teknologi og komponenter. I tillegg produseres den i samsvar med de strengeste kvalitetsstandardene.

IKKE BRUK APPARATET MED MINDRE DU HAR LEST OG FORSTÅTT DENNE BRUKSANVISNINGEN GRUNDIG.

For å forlenge apparatets levetid og sikre problemfri drift må det brukes i samsvar med denne bruksanvisningen og vedlikeholdes regelmessig. De tekniske dataene og spesifikasjonene i denne brukerhåndboken er oppdaterte. Produsenten forbeholder seg retten til å gjøre endringer i forbindelse med kvalitetsforbedringer. Enheten er utformet for å redusere risikoen for støyutslipp til et minimum, og tar hensyn til den teknologiske utviklingen og mulighetene for støyreduksjon.

Legende


Produktet oppfyller de relevante sikkerhetsstandardene.


Les instruksjonene før bruk.


Produktet må resirkuleres.


ADVARSEL! eller **FORSIKTIG!** eller **HUSK!** Gjelder for den aktuelle situasjonen.
(generelt advarselsskilt)

OBS! Tegningene i denne håndboken er kun ment som illustrasjoner, og enkelte detaljer kan avvike fra det faktiske produktet.

2. Sikkerhet ved bruk

OBS! Les alle sikkerhetsinstruksjoner og alle bruksanvisninger. Unnlatelse av å følge advarslene og instruksjonene kan føre til alvorlige personskader eller dødsfall.

Begrepene "enhet" eller "produkt" brukes i advarslene og instruksjonene for å referere til:

Arbeidsbenk i rustfritt stål for bar

2.1. Sikkerhet på arbeidsplassen

a) Ta vare på denne håndboken for fremtidig bruk. Hvis dette apparatet gis videre til en tredjepart, må bruksanvisningen følge med.

b) Oppbevar emballasjedeler og små monteringsdeler på et sted som er utilgjengelig for barn.

c) Hvis dette apparatet brukes sammen med annet utstyr, skal de øvrige bruksanvisningene også følges.

d) Sørg for at arbeidsbordet er plassert på en flat og stabil overflate.

Husk! Beskytt barn og andre tilskuere når du bruker apparatet.

2.2. Personlig sikkerhet

a) Vær forsiktig når du håndterer skarpe verktøy eller bestikk på arbeidsbordet.

b) Kontroller om det finnes skarpe kanter før bruk, og glatt dem ut om nødvendig.

2.3. Sikker bruk av utstyret

a) Ved transport og håndtering av enheten mellom lageret og bestemmelsesstedet må du følge de helse- og sikkerhetsprinsippene for manuell transport som gjelder i landet der enheten skal brukes.

b) Rengjør enheten regelmessig for å unngå at det samler seg fastgrodd smuss.

c) Hold produktet borte fra ild og varmekilder.

d) Ikke plasser åpen flamme eller apparater med høy temperatur direkte på arbeidsbordet.

e) Hold brennbare materialer borte fra overflaten.

f) Ikke overbelast hyllene utover den angitte vektkapasiteten.

g) Hvis du bruker elektriske apparater på arbeidsbordet, må du sørge for at de oppfyller sikkerhetsstandardene.

h) Ikke legg elektriske ledninger under eller mellom hyller der de kan bli skadet.

OBS! Til tross for apparatets sikre utforming og beskyttelsesfunksjoner, og til tross for bruk av ekstra elementer som beskytter operatøren, er det fortsatt en liten risiko for ulykker eller skader ved bruk av apparatet. Vær på vakt og bruk sunn fornuft når du bruker enheten.

3. Retningslinjer for bruk

Produktet er utformet for kommersiell og privat bruk, og gir en holdbar og hygienisk overflate for matlaging, serveringstjenester og generelle arbeidsoppgaver.

Dette arbeidsbordet i rustfritt stål er beregnet for:

- Matlaging i kommersielle kjøkken, barer og restauranter.
- Oppbevaring og organisering av kjøkkenverktøy, ingredienser eller drikkevarer.
- Arbeidsstasjon for industrielle og laboratorieomgivelser.

Forbudt bruk:

- Ikke bruk som stige eller trappestol.
- Ikke overskrid maksimal vektkapasitet.
- Ikke bruk i sterkt syreholdige eller korrosive omgivelser.

Brukeren er ansvarlig for skader som oppstår som følge av utilsiktet bruk av apparatet.

3.1. Montering av enheten

MONTERINGSANVISNINGER

1. Pakk ut alle komponenter og kontroller at alle deler er inkludert.
2. Følg det vedlagte monteringsdiagrammet for å feste ben, hyller og bakpanel.
3. Sørg for at alle skruer og bolter er godt strammet.
4. Juster føttene for å stabilisere arbeidsbordet på ujevne overflater.

ADVARSEL!

- Ikke stram skruene for hardt, da dette kan skade konstruksjonen.
- Sørg for at alle deler er korrekt montert før bruk.

MONTERINGSDIAGRAM

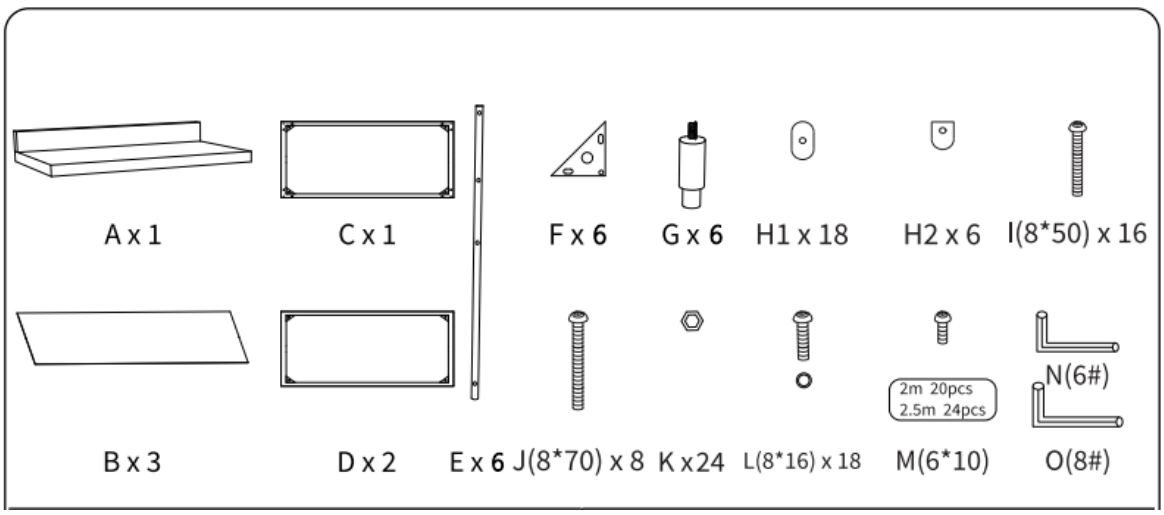

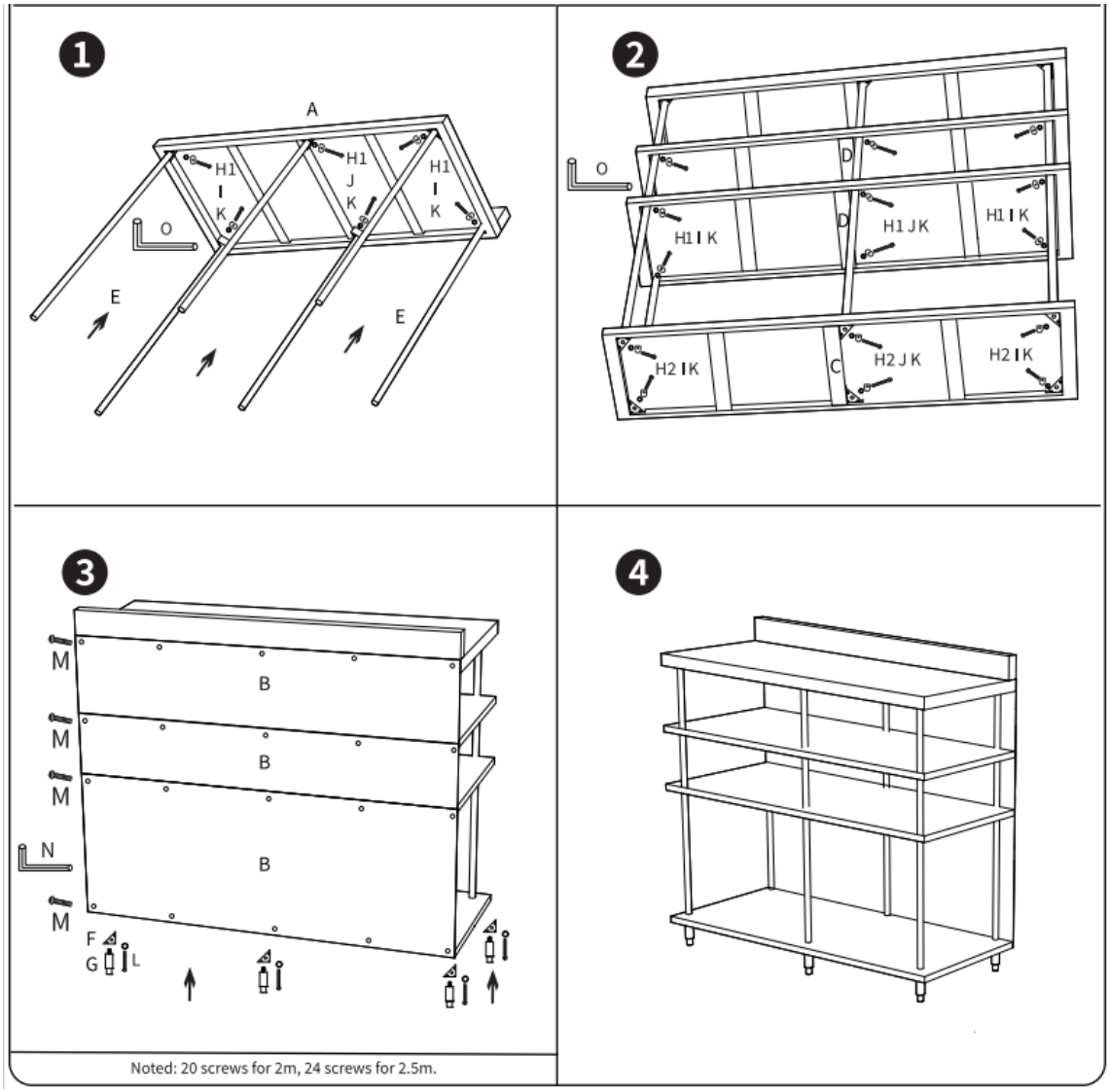

3.2. Rengjøring og vedlikehold

a) Bruk kun ikke-etsende rengjøringsmidler til å rengjøre overflaten.

b) Bruk kun milde, næringsmiddelgodkjente vaskemidler til å vaske enheten.

c) Bruk en myk, fuktig klut til rengjøring.

d) Ikke bruk skarpe gjenstander og/eller metallgjenstander til rengjøring (f.eks. stålbørste eller metallspatel), da disse kan skade apparatets overflatemateriale.

e) Enheten må ikke rengjøres med syreholdige stoffer, medisinske midler, fortynningsmidler, drivstoff, oljer eller andre kjemiske stoffer, da dette kan skade enheten.

f) Inspiser arbeidsbordet regelmessig for tegn på slitasje, rust eller løse deler.

g) Stram eventuelle løse skruer eller bolter etter behov.

h) Oppbevar innendørs når det ikke er i bruk for å forlenge levetiden.

Denna användarhandbok har översatts med hjälp av maskinöversättning. Vi har gjort vårt yttersta för att säkerställa att översättningen är korrekt, men observera att automatiska översättningar inte är perfekta och inte är avsedda att ersätta mänskliga översättare. Den officiella versionen av användarhandboken är på engelska. Eventuella skillnader mellan den översatta versionen och det engelska originalet är inte juridiskt bindande. Om du har några frågor om översättningens korrekthet hänvisar vi till den engelska versionen, som är den officiella referensen. Fler språkversioner finns tillgängliga på begäran via info@expondo.com.

Tekniska data

Parameterbeskrivning	Parametervärde
Produktnamn	Arbetsbord med stänger i rostfritt stål
Modell	RCSBW-7
Mått (LxBxH) [cm]	30 x 250 x 115
Vikt [kg]	48
Höjdjustering av benen [mm]	20
Materialtjocklek [mm]	0,7
Max belastning [kg]	450

1. Allmän beskrivning

Bruksanvisningen är avsedd att underlätta en säker och problemfri användning av apparaten. Produkten är konstruerad och tillverkad i enlighet med strikta tekniska riktlinjer, med hjälp av modern teknik och komponenter. Dessutom har den tilverkats i enlighet med de mest noggranna kvalitetsstandarderna.

ANVÄND INTE APPARATEN OM DU INTE HAR LÄST IGENOM OCH FÖRSTÅTT DENNA BRUKSANVISNING.

För att öka apparatens livslängd och säkerställa en problemfri drift ska du använda den i enlighet med denna bruksanvisning och regelbundet utföra underhållsåtgärder. De tekniska data och specifikationer som anges i denna bruksanvisning är aktuella. Tillverkaren förbehåller sig rätten att göra ändringar i samband med kvalitetsförbättringar. Med beaktande av tekniska framsteg och möjligheten att begränsa buller har apparaten designats och byggts så att risken för bulleremission minskas till lägsta möjliga nivå.

Förklaring av symbolerna


Produkten uppfyller de relevanta säkerhetsstandarderna.


Läs instruktionerna före användning.


Produkten måste återvinnas.


VARNING! eller **FÖRSIKTIGHET!** eller **KOM IHÅG!** Tillämpas på den givna situationen.
(allmän varningssymbol)

OBSERVERA! Illustrationerna i denna bruksanvisning är endast avsedda som referens och vissa detaljer kan skilja sig från den faktiska produkten.

2. Användningssäkerhet

OBS! Läs alla säkerhetsvarningar och alla instruktioner. Om varningarna och anvisningarna inte följs kan det leda till allvarliga personskador eller till och med dödsfall.

Termerna "apparaten" eller "produkten" används i varningarna och instruktionerna för att hänvisa till:

Arbetsbord av rostfritt stål

2.1. Säkerhet på arbetsplatsen

a) Förvara denna bruksanvisning så att den finns tillgänglig för framtida bruk/information. Om apparaten överlåts till en tredje part måste bruksanvisningen överlåtas tillsammans med apparaten.

b) Förvara förpackningsdelar och små monteringsdelar på en plats som är oåtkomlig för barn.

c) Om denna apparat används tillsammans med annan utrustning ska även de övriga bruksanvisningarna följas.

d) Se till att arbetsbordet placeras på en plan och stabil yta.

Kom ihåg! Skydda barn och andra personer som befinner sig i närheten när du använder apparaten.

2.2. Personlig säkerhet

a) Var försiktig när du hanterar vassa verktyg eller bestick på arbetsbordet.

b) Kontrollera om det finns vassa kanter före användning och slipa dem vid behov.

2.3. Säker användning av apparaten

a) Vid transporten och hanteringen av apparaten mellan lagringsplatsen och destinationen, följ de arbetshälso- och säkerhetsprinciper för manuellt transportarbete som gäller i det land där apparaten kommer att användas.

b) Rengör apparaten regelbundet för att förhindra att tuffa smutsavlagringar fastnar.

c) Håll apparaten borta från eld- och värmekällor.

d) Placera inte öppen eld eller apparater med hög temperatur direkt på arbetsbordet.

e) Håll brandfarliga material borta från ytan.

f) Överbelasta inte hyllorna utöver den angivna viktkapaciteten.

g) Om du använder elektriska apparater på arbetsbordet, se till att de uppfyller säkerhetsstandarderna.

h) Låt inte elkablar löpa under eller mellan hyllorna där de kan skadas.

OBS! Trots den säkra konstruktionen av apparaten och dess skyddsfunktioner, och trots användningen av ytterligare element som skyddar användaren, finns det fortfarande en liten risk för olycka eller skada vid användning av apparaten. Var hela tiden uppmärksam och använd sunt förnuft när du använder apparaten.

3. Riktlinjer för användning

Produkten är avsedd för kommersiellt och privat bruk och erbjuder en hållbar och hygienisk yta för matlagning, servering av drycker och allmänna arbetsuppgifter.

Detta arbetsbord i rostfritt stål är avsett för:

- Matlagning i storkök, barer och restauranger.
- Förvaring och organisering av köksredskap, råvaror eller drycker.
- Arbetsstation för industri- och laboratoriemiljöer.

Förbjudna användningsområden:

- Använd inte som stege eller trappstege.
- Överskrid inte den maximala viktkapaciteten.
- Använd inte i miljöer med hög syrahalt eller korrosiva ämnen.

Användaren är ansvarig för alla skador som uppstår till följd av icke avsedd användning av apparaten.

3.1. Montering av apparaten

MONTERINGSANVISNINGAR

1. Packa upp alla komponenter och kontrollera att alla delar finns med.
2. Följ det medföljande monteringsschemat för att fästa benen, hyllorna och bakpanelen.
3. Se till att alla skruvar och bultar är ordentligt åtdragna.
4. Justera fötterna för att stabilisera arbetsbordet på ojämna ytor.

VARNING!

- Dra inte åt skruvarna för hårt, eftersom detta kan skada konstruktionen.
- Se till att alla delar är korrekt monterade före användning.

MONTERINGSSKEMA

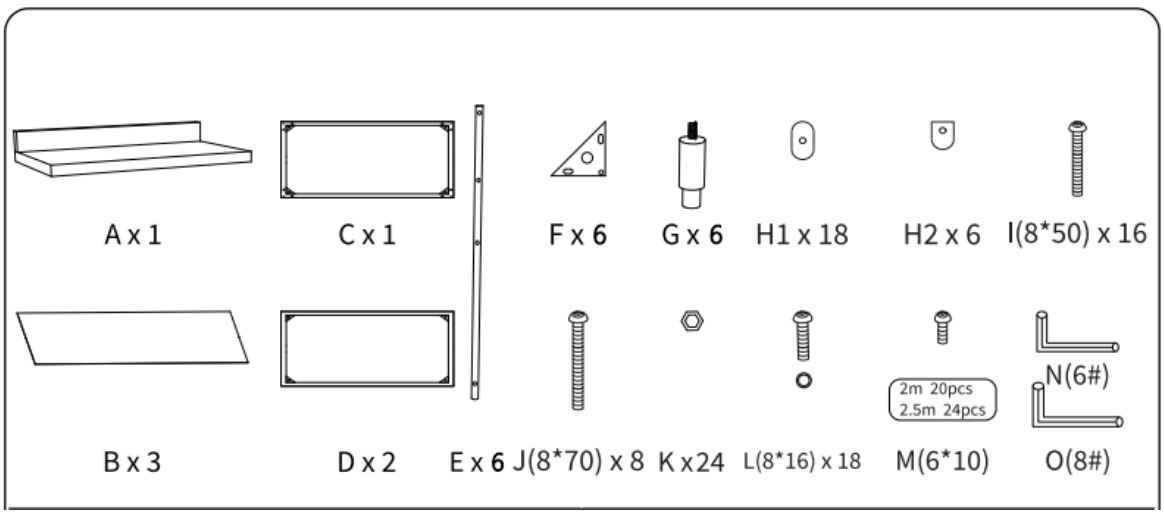

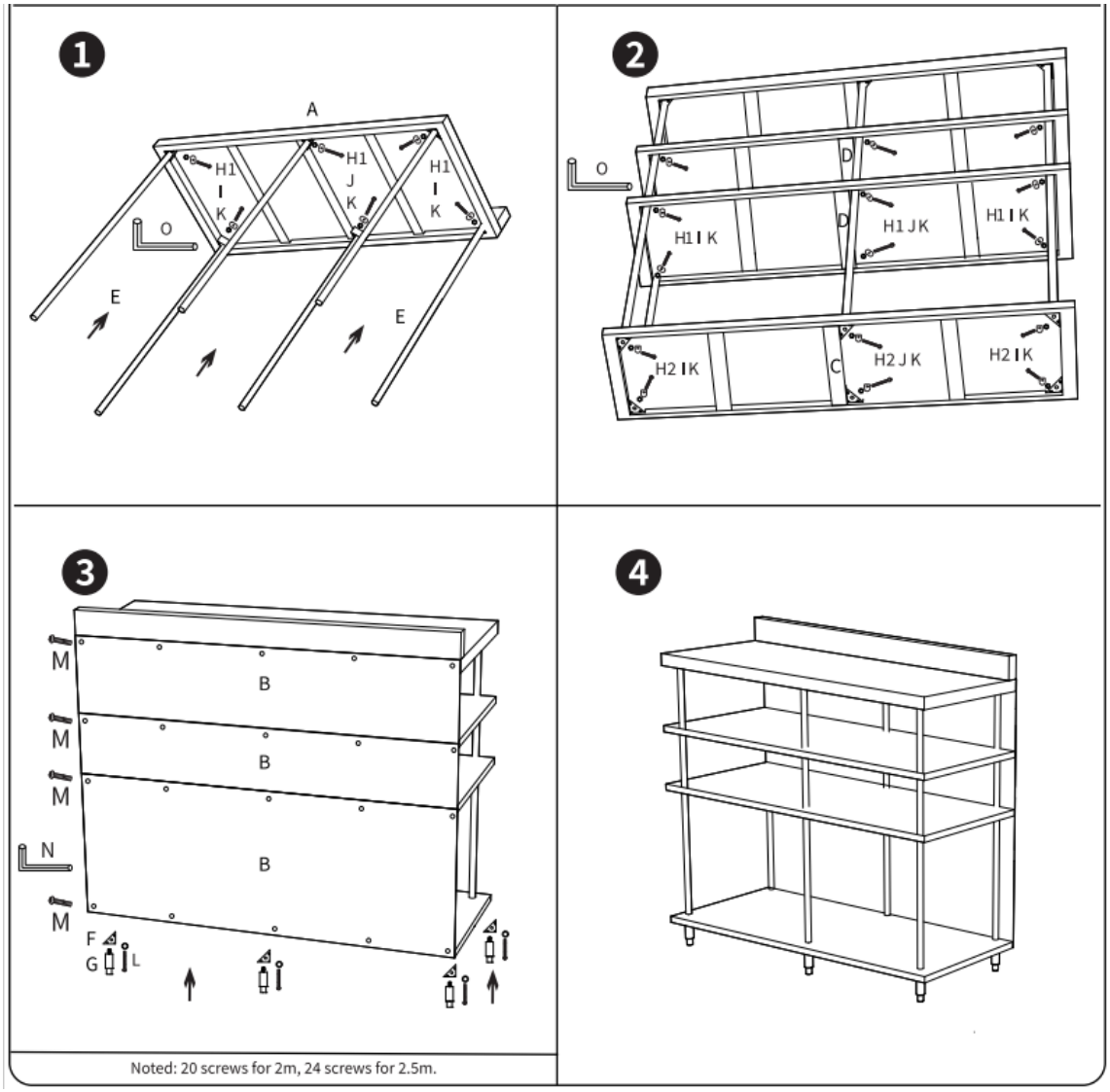

3.2. Rengöring och underhåll

a) Använd endast icke-korrosiva rengöringsmedel för att rengöra ytan.

b) Använd endast milda, livsmedelssäkra rengöringsmedel för att tvätta apparaten.

c) Använd en mjuk, fuktig trasa för rengöring.

d) Använd inte vassa föremål och/eller metallföremål för rengöring (t.ex. en stålborste eller en metallspatel) eftersom de kan skada apparatens ytmaterial.

e) Rengör inte apparaten med syrahaltiga ämnen, medel för medicinska ändamål, förtunningsmedel, bränsle, oljor eller andra kemiska ämnen eftersom det kan skada apparaten.

f) Kontrollera regelbundet arbetsbordet för tecken på slitage, rost eller lösa delar.

g) Dra åt eventuella lösa skruvar eller bultar efter behov.

h) Förvara inomhus när det inte används för att förlänga dess livslängd.

Este Manual do Utilizador foi traduzido através de tradução automática. Envidámos todos os esforços para garantir que a tradução seja precisa, mas tenha em atenção que as traduções automáticas não são perfeitas e não se destinam a substituir os tradutores humanos. A versão oficial do Manual do Utilizador está em inglês. Quaisquer diferenças entre a versão traduzida e o original em inglês não têm valor jurídico vinculativo. Caso tenha alguma dúvida sobre a precisão da tradução, consulte a versão em inglês, que constitui a referência oficial. Versões em outros idiomas estão disponíveis mediante solicitação através de info@expondo.com.

Dados técnicos

Descrição do parâmetro	Valor do parâmetro
Nome do produto	Mesa de trabalho com barras de aço inoxidável
Modelo	RCSBW-7
Dimensões (CxLxA) [cm]	30 x 250 x 115
Peso [kg]	48
Ajuste da altura dos pés [mm]	20
Espessura do material [mm]	0,7
Carga máxima [kg]	450

1. Descrição geral

O manual do utilizador foi concebido para ajudar na utilização segura e sem problemas do dispositivo. O produto é concebido e fabricado de acordo com diretrizes técnicas rigorosas, utilizando tecnologias e componentes de última geração. Além disso, é produzido em conformidade com as mais rigorosas normas de qualidade.

NÃO UTILIZE O DISPOSITIVO SEM TER LIDO E COMPREENDIDO ESTE MANUAL DO UTILIZADOR.

Para aumentar a vida útil do aparelho e garantir um funcionamento sem problemas, utilize-o de acordo com este manual de instruções e efetue regularmente tarefas de manutenção. Os dados técnicos e as especificações contidas neste manual do utilizador estão atualizados. O fabricante reserva-se o direito de efetuar alterações associadas à melhoria da qualidade. O dispositivo foi concebido para reduzir ao mínimo os riscos de emissão de ruído, tendo em conta o progresso tecnológico e as oportunidades de redução do ruído.

Legenda


O produto está em conformidade com as normas de segurança aplicáveis.


Leia as instruções antes de utilizar.


O produto deve ser reciclado.


AVISO! ou **CUIDADO!** ou **LEMBRETE!** Aplicável à situação em causa.
(sinal de aviso geral)

POR FAVOR, OBSERVE! Os desenhos deste manual servem apenas para fins ilustrativos e, em alguns pormenores, podem diferir do produto real.

2. Segurança de utilização

ATENÇÃO! Ler todos os avisos de segurança e todas as instruções. O não cumprimento dos avisos e instruções pode resultar em ferimentos graves ou mesmo morte.

Os termos "dispositivo" ou "produto" são utilizados nos avisos e instruções para fazer referência a:

Mesa de trabalho com barra de aço inoxidável

2.1. Segurança no local de trabalho

a) Mantenha este manual disponível para referência futura. Se este aparelho for transmitido a terceiros, o manual deve ser transmitido com ele.

b) Guardar os elementos da embalagem e as pequenas peças de montagem num local não acessível às crianças.

c) Se este dispositivo for utilizado em conjunto com outro equipamento, as restantes instruções de utilização também devem ser seguidas.

d) Certifique-se de que a mesa de trabalho está colocada sobre uma superfície plana e estável.

Lembrete! Quando utilizar o aparelho, proteja as crianças e outras pessoas que se encontrem nas proximidades.

2.2. Segurança pessoal

a) Tenha cuidado ao manusear ferramentas afiadas ou talheres na mesa de trabalho.

b) Verifique se existem arestas afiadas antes de utilizar a mesa e alise-as, se necessário.

2.3. Utilização segura do dispositivo

a) Ao transportar e manusear o aparelho entre o armazém e o local de destino, respeite os princípios de segurança e saúde no trabalho para operações de transporte manual em vigor no país onde o aparelho será utilizado.

b) Limpe o aparelho regularmente para evitar a acumulação de sujidade persistente.

c) Manter o aparelho afastado de fontes de fogo e calor.

d) Não coloque chamas abertas ou aparelhos que atinjam altas temperaturas diretamente sobre a mesa de trabalho.

e) Mantenha os materiais inflamáveis afastados da superfície.

f) Não sobrecarregue as prateleiras para além da capacidade de peso indicada.

g) Se utilizar aparelhos elétricos na mesa de trabalho, certifique-se de que cumprem as normas de segurança.

h) Não passe cabos elétricos por baixo ou entre as prateleiras, onde possam ser danificados.

ATENÇÃO! Apesar da conceção segura do aparelho e das suas características de proteção, e apesar da utilização de elementos adicionais que protegem o operador, existe ainda um ligeiro risco de acidente ou lesão durante a utilização do aparelho. Mantenha-se alerta e use o bom senso

quando utilizar o dispositivo.

3. Orientações de utilização

O produto foi concebido para utilização comercial e doméstica, proporcionando uma superfície duradoura e higiénica para a preparação de alimentos, o serviço de bebidas e tarefas gerais de trabalho.

Esta mesa de trabalho em aço inoxidável destina-se a:

- Preparação de alimentos em cozinhas comerciais, bares e restaurantes.
- Armazenamento e organização de utensílios de cozinha, ingredientes ou bebidas.
- Estação de trabalho para ambientes industriais e laboratoriais.

Utilizações proibidas:

- Não utilizar como escada ou banquinho.
- Não exceda a capacidade máxima de peso.
- Não utilize em ambientes altamente ácidos ou corrosivos.

O utilizador é responsável por quaisquer danos resultantes de uma utilização não intencional do dispositivo.

3.1. Montagem do aparelho

INSTRUÇÕES DE MONTAGEM

1. Desembale todos os componentes e verifique se todas as peças estão incluídas.
2. Siga o diagrama de montagem fornecido para fixar as pernas, as prateleiras e o painel traseiro.
3. Certifique-se de que todos os parafusos e porcas estão bem apertados.
4. Ajuste os pés para estabilizar a mesa de trabalho em superfícies irregulares.

CUIDADO!

- Não aperte excessivamente os parafusos, pois isso pode danificar a estrutura.
- Certifique-se de que todas as peças estão corretamente montadas antes de utilizar.

DIAGRAMA DE MONTAGEM

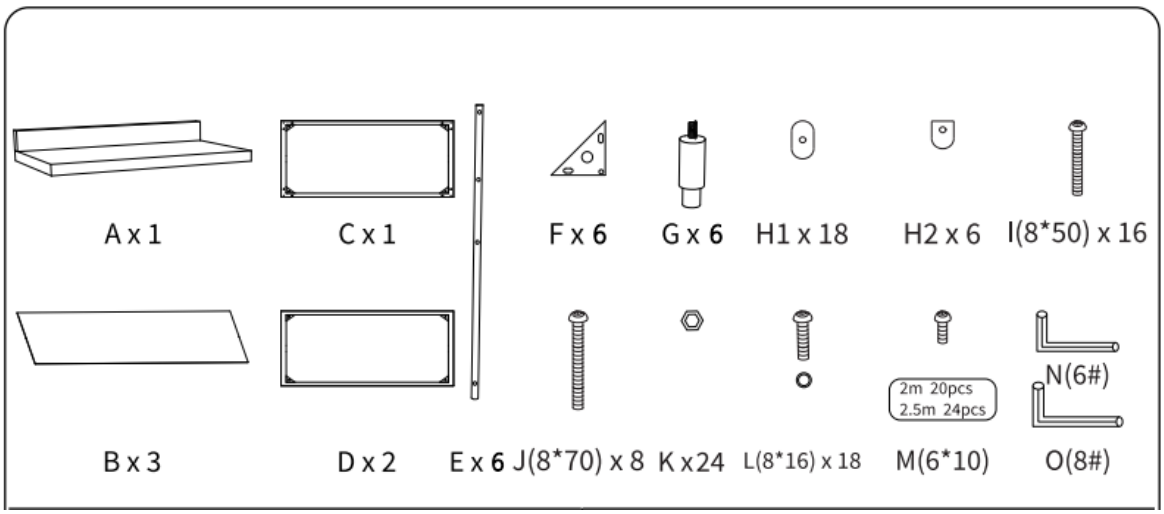

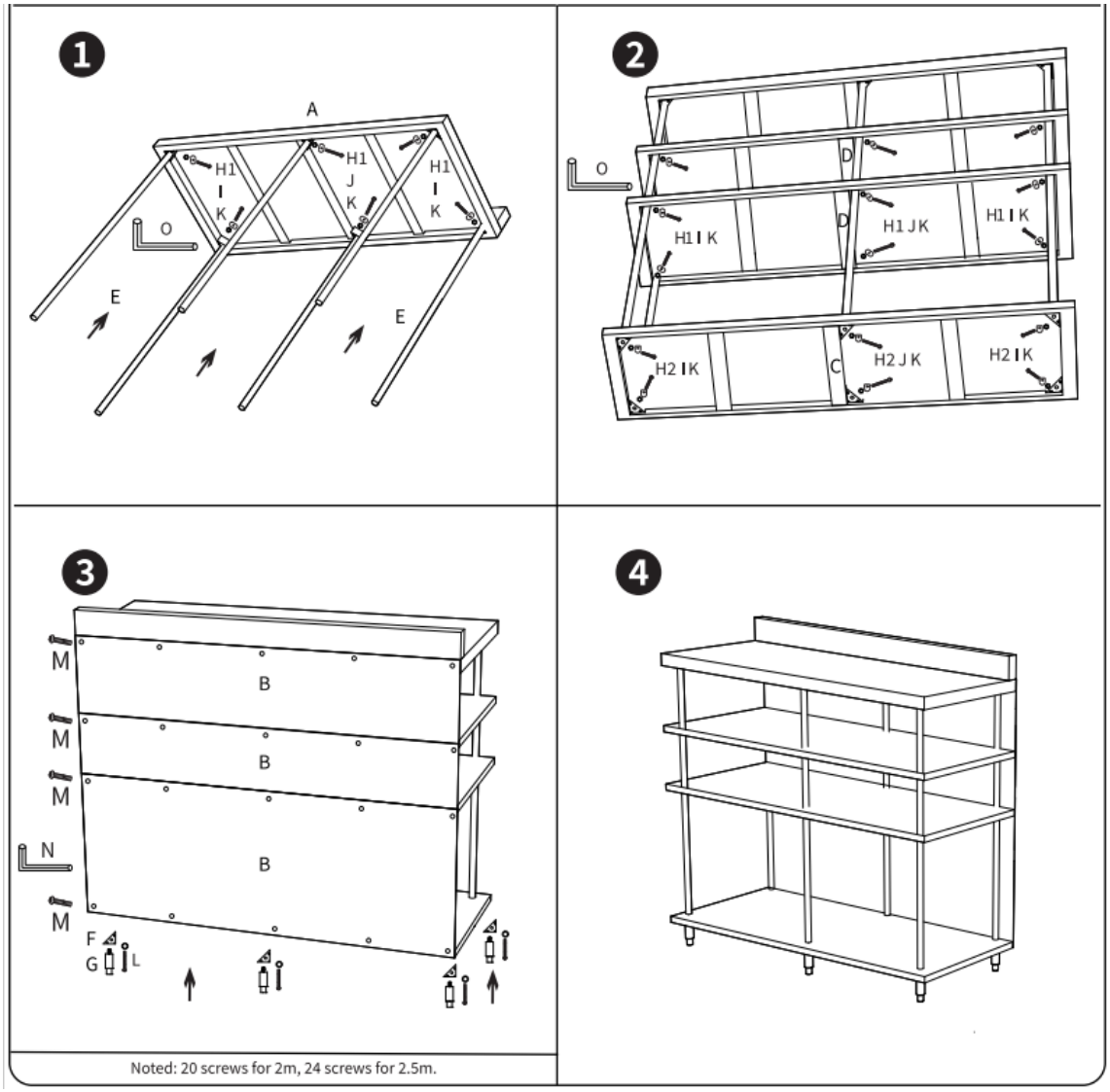

3.2. Limpeza e manutenção

a) Utilizar apenas produtos de limpeza não corrosivos para limpar a superfície.

b) Utilize apenas detergentes suaves e seguros para alimentos para lavar o aparelho.

c) Utilizar um pano macio e húmido para a limpeza.

d) Não utilizar objetos afiados e/ou metálicos para a limpeza (por exemplo, uma escova de arame ou uma espátula metálica), pois podem danificar a superfície do aparelho.

e) Não limpe o aparelho com substâncias ácidas, agentes para fins médicos, diluentes, combustível, óleos ou outras substâncias químicas, pois podem danificar o aparelho.

f) Inspecione regularmente a mesa de trabalho para detetar sinais de desgaste, ferrugem ou peças soltas.

g) Aperte quaisquer parafusos ou porcas soltos, conforme necessário.

h) Guarde-a num local coberto quando não estiver a ser utilizada, para prolongar a sua vida útil.

Táto používateľská príručka bola preložená pomocou strojového prekladu. Vyvinuli sme maximálne úsilie, aby bol preklad presný, avšak upozorňujeme, že automatické preklady nie sú dokonalé a nemajú nahradiť ľudských prekladateľov. Oficiálna verzia používateľskej príručky je v angličtine. Akékoľvek rozdiely medzi preloženou verziou a pôvodným anglickým textom nie sú právne záväzné. Ak máte akékoľvek otázky týkajúce sa presnosti prekladu, riaďte sa prosím anglickou verziou, ktorá je oficiálnym referenčným zdrojom. Ďalšie jazykové verzie sú k dispozícii na vyžiadanie na adrese info@expondo.com.

Technické údaje

Popis parametra	Hodnota parametra
Názov produktu	Pracovný stôl z nerezovej ocele
Model	RCSBW-7
Rozmery (D x Š x V) [cm]	30 x 250 x 115
Hmotnosť [kg]	48
Nastavenie výšky nôh [mm]	20
Hrúbka materiálu [mm]	0,7
Maximálne zaťaženie [kg]	450

1. Všeobecný popis

Používateľská príručka je vytvorená s cieľom zaistiť bezpečné a bezproblémové používanie zariadenia. Produkt je navrhnutý a vyrobený v súlade s prísnymi technickými smernicami s použitím najmodernejších technológií a komponentov. Okrem toho sa vyrába v súlade s najprísnejšími kvalitatívnymi normami.

NEPOUŽÍVAJTE ZARIADENIE, POKIAĽ STE SI DÔKLADNE NEPREČÍTALI TÚTO POUŽÍVATEĽSKÚ PRÍRUČKU A NEPOROZUMELI JEJ.

Aby ste predĺžili životnosť výrobku a zaistili jeho bezproblémovú prevádzku, používajte ho v súlade s touto používateľskou príručkou a pravidelne vykonávajte údržbu. Technické údaje a špecifikácie uvedené v tejto používateľskej príručke sú aktuálne. Výrobca si vyhradzuje právo na zmeny súvisiace s vylepšením kvality. Zariadenie je navrhnuté tak, aby sa riziká emisií hluku znížili na minimum, pričom sa zohľadňuje technologický pokrok a možnosti zníženia hluku.

Legenda

Výrobok spĺňa príslušné bezpečnostné normy.

Pred použitím si prečítajte pokyny.

Výrobok sa musí recyklovať.

VAROVANIE! alebo **POZOR!** alebo **UPOZORNENIE!** Platí pre danú situáciu.
(všeobecné výstražné znamenie)

UPOZORNENIE! Nákresy v tejto príručke slúžia len na ilustráciu a niektoré detaily sa môžu líšiť od skutočného výrobku.

2. Bezpečnosť pri používaní

POZOR! Prečítajte si všetky bezpečnostné upozornenia a všetky pokyny. Nedodržanie upozornení a pokynov môže mať za následok vážne zranenie alebo dokonca smrť.

Pojmy "zariadenie" alebo "produkt" sa vo varovaniach a pokynoch používajú na označenie:

Pracovný stôl z nerezovej ocele

2.1. Bezpečnosť na pracovisku

a) Túto používateľskú príručku si ponechajte k dispozícii pre budúce použitie. Ak toto zariadenie odovzdáte tretej strane, je potrebné spolu s ním odovzdať aj príručku.

b) Obalové prvky a malé montážne diely uchovávajte na mieste, ku ktorému nemajú prístup deti.

c) Ak toto zariadenie používate spolu s iným zariadením, je potrebné dodržiavať aj ostatné pokyny na používanie.

d) Uistite sa, že je pracovný stôl umiestnený na rovnej a stabilnej ploche.

Upozornenie! Pri používaní zariadenia chráňte deti a ostatné okolostojace osoby.

2.2. Osobná bezpečnosť

a) Pri manipulácii s ostrými nástrojmi alebo príbormi na pracovnom stole buďte opatrní.

b) Pred použitím skontrolujte, či nie sú na povrchu ostré hrany, a v prípade potreby ich zaobte.

2.3. Bezpečné používanie zariadenia

a) Pri preprave a manipulácii so zariadením medzi skladom a miestom určenia dodržiavajte zásady bezpečnosti a ochrany zdravia pri práci pre manuálnu prepravu, ktoré platia v krajine, kde sa zariadenie bude používať.

b) Zariadenie pravidelne čistite, aby ste zabránili usadzovaniu odolných nečistôt.

c) Zariadenie uchovávajte mimo dosahu zdrojov ohňa a tepla.

d) Na pracovný stôl neumiestňujte otvorený oheň ani zariadenia s vysokou teplotou.

e) Horľavé materiály držte mimo dosahu povrchu.

f) Police nepreťažujte nad uvedenú nosnosť.

g) Ak na pracovnom stole používate elektrické spotrebiče, uistite sa, že spĺňajú bezpečnostné normy.

h) Nevedte elektrické káble pod policami ani medzi nimi, kde by mohli dôjsť k ich poškodeniu.

POZOR! Napriek bezpečnej konštrukcii zariadenia a jeho ochranným prvkom, ako aj použitiu ďalších prvkov chrániacich obsluhujúcu osobu existuje pri používaní zariadenia mierne riziko nehody alebo poranenia. Pri používaní zariadenia buďte ostražití a používajte zdravý rozum.

3. Pokyny na používanie

Tento výrobok je určený na komerčné aj domáce použitie a poskytuje odolný a hygienický povrch na prípravu jedál, podávanie nápojov a všeobecné pracovné úlohy.

Tento pracovný stôl z nehrdzavejúcej ocele je určený na:

- Prípravu jedál v komerčných kuchyniach, baroch a reštauráciách.
- Skladovanie a usporiadanie kuchynských nástrojov, surovín alebo nápojov.
- Pracovisko v priemyselnom a laboratórnom prostredí.

Zakázané použitie:

- Nepoužívajte ako rebrík ani stoličku.
- Neprekračujte maximálnu nosnosť.
- Nepoužívajte v prostrediach s vysokou kyslosťou alebo korozívnych prostrediach.

Používateľ je zodpovedný za akékoľvek škody spôsobené neúmyselným používaním zariadenia.

3.1. Montáž zariadenia

NÁVOD NA MONTÁŽ

1. Vybalte všetky komponenty a skontrolujte, či sú prítomné všetky diely.
2. Podľa priloženého montážneho schématu pripevnite nohy, police a zadný panel.
3. Uistite sa, že sú všetky skrutky a matice pevne utiahnuté.
4. Nastavte nožičky tak, aby bol pracovný stôl stabilný aj na nerovných povrchoch.

VÝSTRAHA!

- Skrutky nepreťahujte, pretože by to mohlo poškodiť konštrukciu.
- Pred použitím sa uistite, že sú všetky časti správne zmontované.

SCHÉMA MONTÁŽE

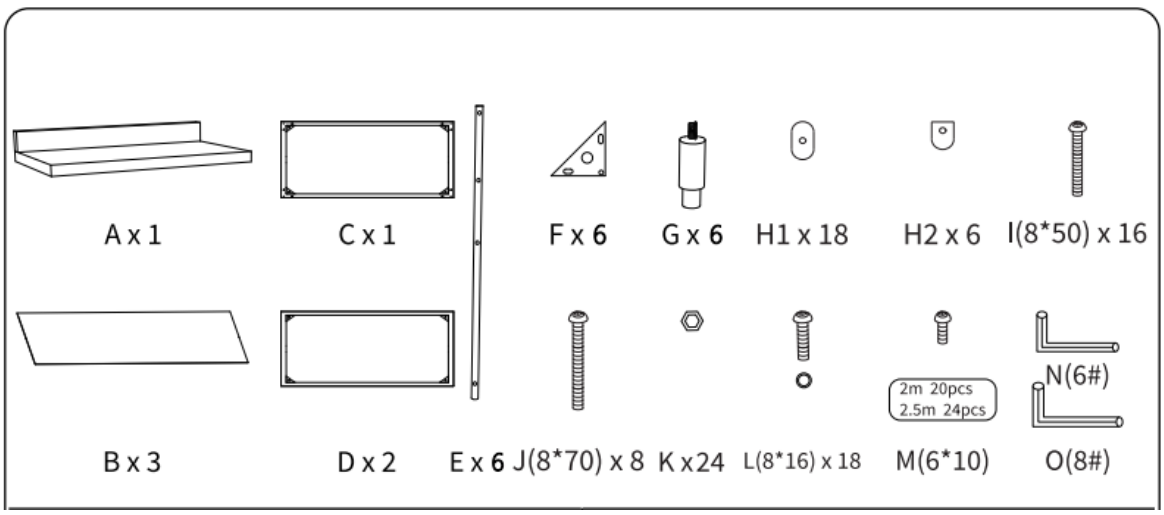

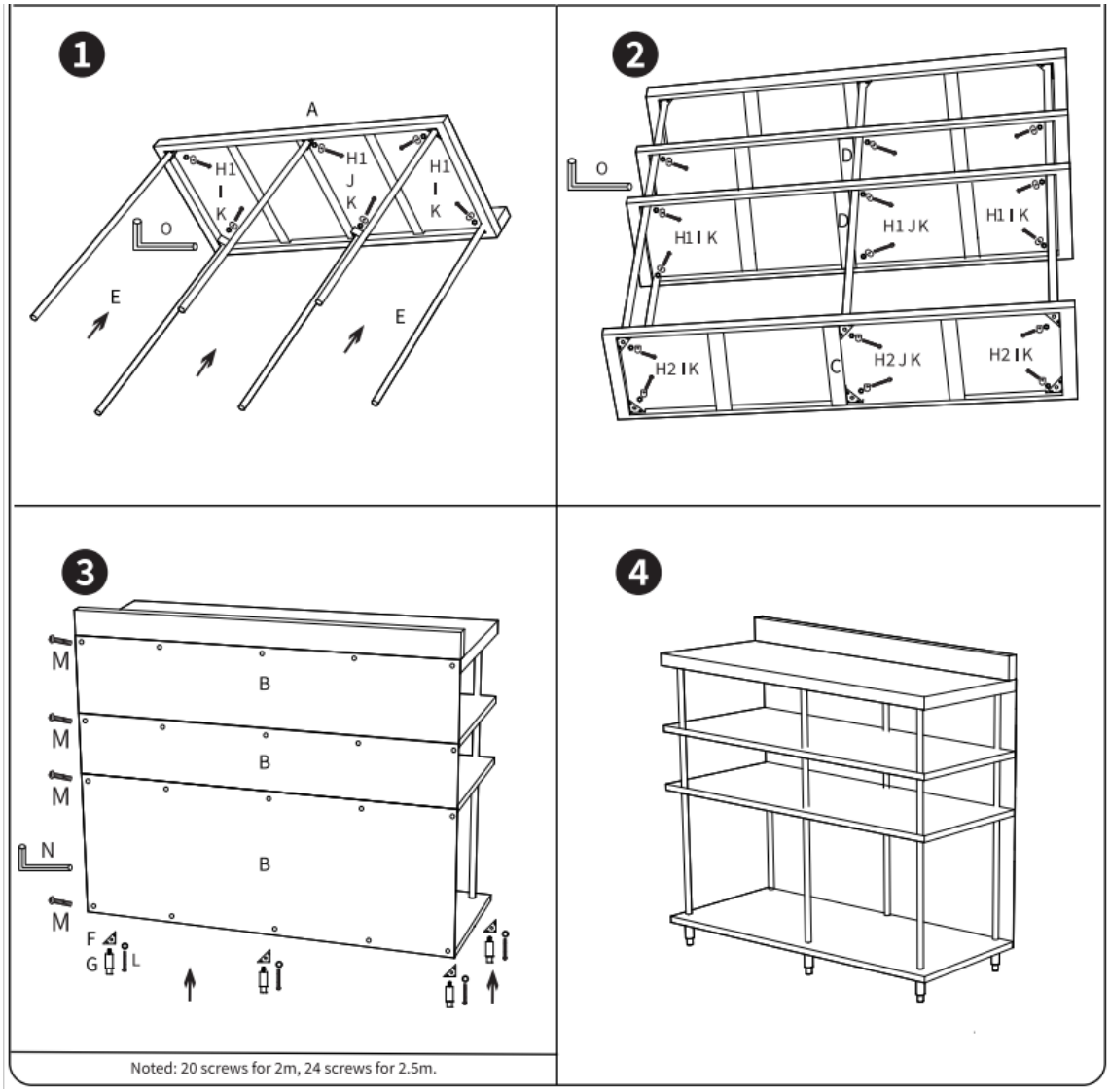

3.2. Čistenie a údržba

a) Na čistenie povrchu používajte len nekorozívne čistiace prostriedky.

b) Na umývanie zariadenia používajte len jemné čistiace prostriedky vhodné pre potraviny.

c) Na čistenie používajte mäkkú a vlhkú handričku.

d) Na čistenie nepoužívajte ostré a/alebo kovové predmety (napr. drôtenú kefu alebo kovovú špachtľu), pretože môžu poškodiť povrchový materiál spotrebiča.

e) Zariadenie nečistite kyslou látkou, prostriedkami na lekárske účely, riedidlami, palivom, olejmi alebo inými chemickými látkami, pretože by mohlo dôjsť k jeho poškodeniu.

f) Pracovný stôl pravidelne kontrolujte, či nevykazuje známky opotrebenia, hrdze alebo uvoľnených dielov.

g) V prípade potreby dotiahnite všetky uvoľnené skrutky alebo matice.

h) Ak stôl nepoužívate, uskladnite ho v interiéri, aby ste predĺžili jeho životnosť.

Настоящото ръководство за употреба е преведено чрез машинен превод. Положихме всички усилия, за да гарантираме точността на превода, но моля, имайте предвид, че автоматизираните преводи не са съвършени и не са предназначени да заменят човешките преводачи. Официалната версия на ръководството за употреба е на английски език. Всякакви различия между преведената версия и оригиналния английски текст не са правно обвързващи. Ако имате въпроси относно точността на превода, моля, се обърнете към английската версия, която е официалният източник. Повече езикови версии са достъпни при заявка чрез info@expondo.com.

Технически данни

Описание на параметрите	Стойност на параметъра
Име на продукта	Работна маса с пръти от неръждаема стомана
Модел	RCSBW-7
Размери (ДхШхВ) [см]	30 x 250 x 115
Тегло [кг]	48
Регулиране на височината на краката [мм]	20
Дебелина на материала [mm]	0,7
Максимално натоварване [kg]	450

1. Общо описание

Настоящото ръководство за употреба е предназначено да ви помогне за безопасната и безпроблемна експлоатация на устройството. Продуктът е проектиран и произведен в съответствие със строги технически изисквания, като са използвани най-съвременни технологии и компоненти. Освен това той е произведен в съответствие с най-строгите стандарти за качество.

НЕ ИЗПОЛЗВАЙТЕ УРЕДАТА, ОСВЕН АКО НЕ СТЕ ПРОЧЕЛИ И РАЗБРАЛИ НАПЪЛНО НАСТОЯЩОТО РЪКОВОДСТВО ЗА УПОТРЕБА.

За да удължите експлоатационния срок на устройството и да осигурите безпроблемна работа, го използвайте в съответствие с настоящото ръководство за употреба и редовно извършвайте дейности по поддръжката. Техническите данни и спецификациите в настоящото ръководство за употреба са актуални. Производителят си запазва правото да внася промени, свързани с подобряване на качеството. Устройството е проектирано така, че да сведе до минимум рисковете от шумови емисии, като се отчитат технологичният напредък и възможностите за намаляване на шума.

Легенда

Продуктът отговаря на приложимите стандарти за безопасност.

Прочетете инструкциите преди употреба.

Продуктът трябва да бъде рециклиран.

ВНИМАНИЕ! или **ПРЕДУПРЕЖДЕНИЕ!** или **ЗАПОМНЕТЕ!** Приложимо за конкретната ситуация.
(общ предупредителен знак)



МОЛЯ, ОБЪРНЕТЕ ВНИМАНИЕ! Чертежите в това ръководство са само за илюстративни цели и в някои детайли могат да се различават от действителния продукт.

2. Безопасност при употреба



ВНИМАНИЕ! Прочетете всички предупреждения за безопасност и всички инструкции. Неспазването на предупрежденията и инструкциите може да доведе до сериозни наранявания или дори смърт.

Термините „устройство“ или „продукт“ се използват в предупрежденията и инструкциите, за да се обозначат:

Работна маса с пръти от неръждаема стомана

2.1. Безопасност на работното място

a) Моля, съхранявайте това ръководство на достъпно място за бъдеща справка. Ако това устройство бъде предадено на трето лице, ръководството трябва да бъде предадено заедно с него.

b) Съхранявайте елементите от опаковката и малките монтажни части на място, недостъпно за деца.

c) Ако това устройство се използва заедно с друго оборудване, трябва да се спазват и останалите инструкции за употреба.

d) Уверете се, че работната маса е поставена върху равна и стабилна повърхност.



Не забравяйте! Когато използвате устройството, предпазвайте децата и другите лица, намиращи се наблизо.

2.2. Лична безопасност

a) Бъдете предпазливи при работа с остри инструменти или прибори за хранене върху работната маса.

b) Преди употреба проверете за наличие на остри ръбове и ги загладете, ако е необходимо.

2.3. Безопасно използване на устройството

a) При транспортиране и преместване на устройството между склада и местоназначението спазвайте принципите за здраве и безопасност при ръчни транспортни операции, които се прилагат в страната, където ще се използва устройството.

b) Почиствайте устройството редовно, за да предотвратите натрупването на упорита мръсотия.

c) Дръжте устройството далеч от източници на огън и топлина.

d) Не поставяйте открит огън или уреди с висока температура директно върху работната маса.

e) Дръжте запалимите материали далеч от повърхността.

f) Не претоварвайте рафтовете над посочената теглова способност.

g) Ако използвате електрически уреди върху работната маса, уверете се, че те отговарят на стандартите за безопасност.

h) Не прокарвайте електрически кабели под или между рафтовете, където могат да бъдат повредени.

ВНИМАНИЕ! Въпреки безопасната конструкция на уреда и неговите защитни функции, както и въпреки използването на допълнителни елементи за защита на оператора, все пак съществува малък риск от инцидент или нараняване при използването на уреда. Бъдете бдителни и използвайте здравия разум при работа с уреда.

3. Указания за употреба

Продуктът е предназначен за търговска и домашна употреба, като осигурява издръжлива и хигиенична повърхност за приготвяне на храна, сервиране на напитки и общи работни задачи.

Тази работна маса от неръждаема стомана е предназначена за:

- Приготвяне на храна в професионални кухни, барове и ресторанти.
- Съхранение и подреждане на кухненски прибори, съставки или напитки.
- Работно място в промишлени и лабораторни условия.

Забранени начини на употреба:

- Не използвайте като стълба или стъпало.
- Не превишавайте максималния капацитет на натоварване.
- Не използвайте в силно киселинни или корозивни среди.

Потребителят носи отговорност за всякакви щети, произтичащи от непредвидена употреба на устройството.

3.1. Сглобяване на устройството

ИНСТРУКЦИИ ЗА СГЛОБЯВАНЕ

1. Разпакетирайте всички компоненти и проверете дали всички части са налице.
2. Следвайте приложената схема за сглобяване, за да монтирате краката, рафтовете и задния панел.
3. Уверете се, че всички винтове и болтове са здраво затегнати.
4. Регулирайте крачетата, за да стабилизирате работната маса върху неравни повърхности.

ВНИМАНИЕ!

- Не затягайте винтовете прекалено силно, тъй като това може да повреди конструкцията.
- Уверете се, че всички части са правилно сглобени преди употреба.

СХЕМА ЗА СЪБОРКА

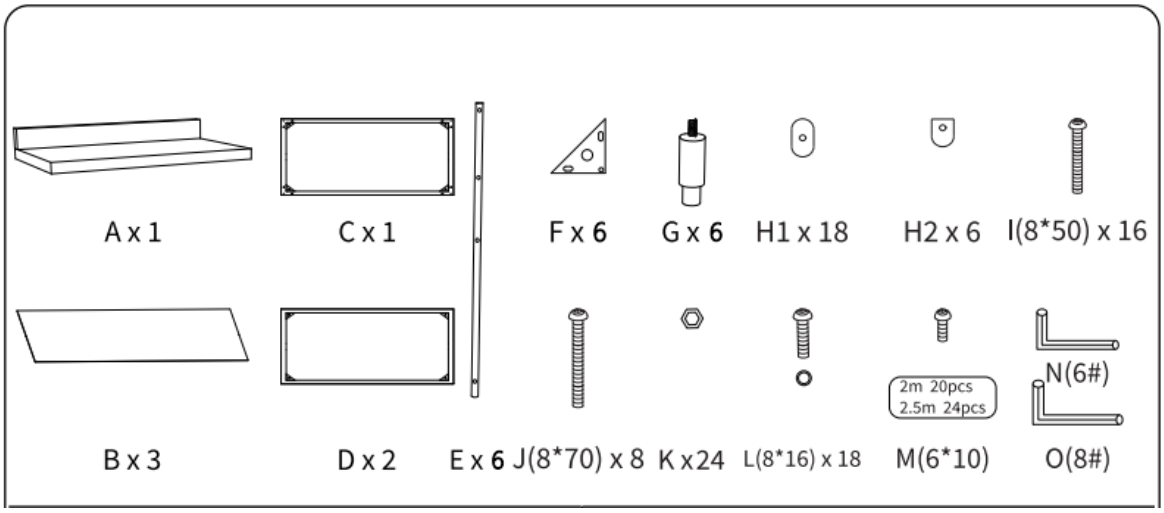

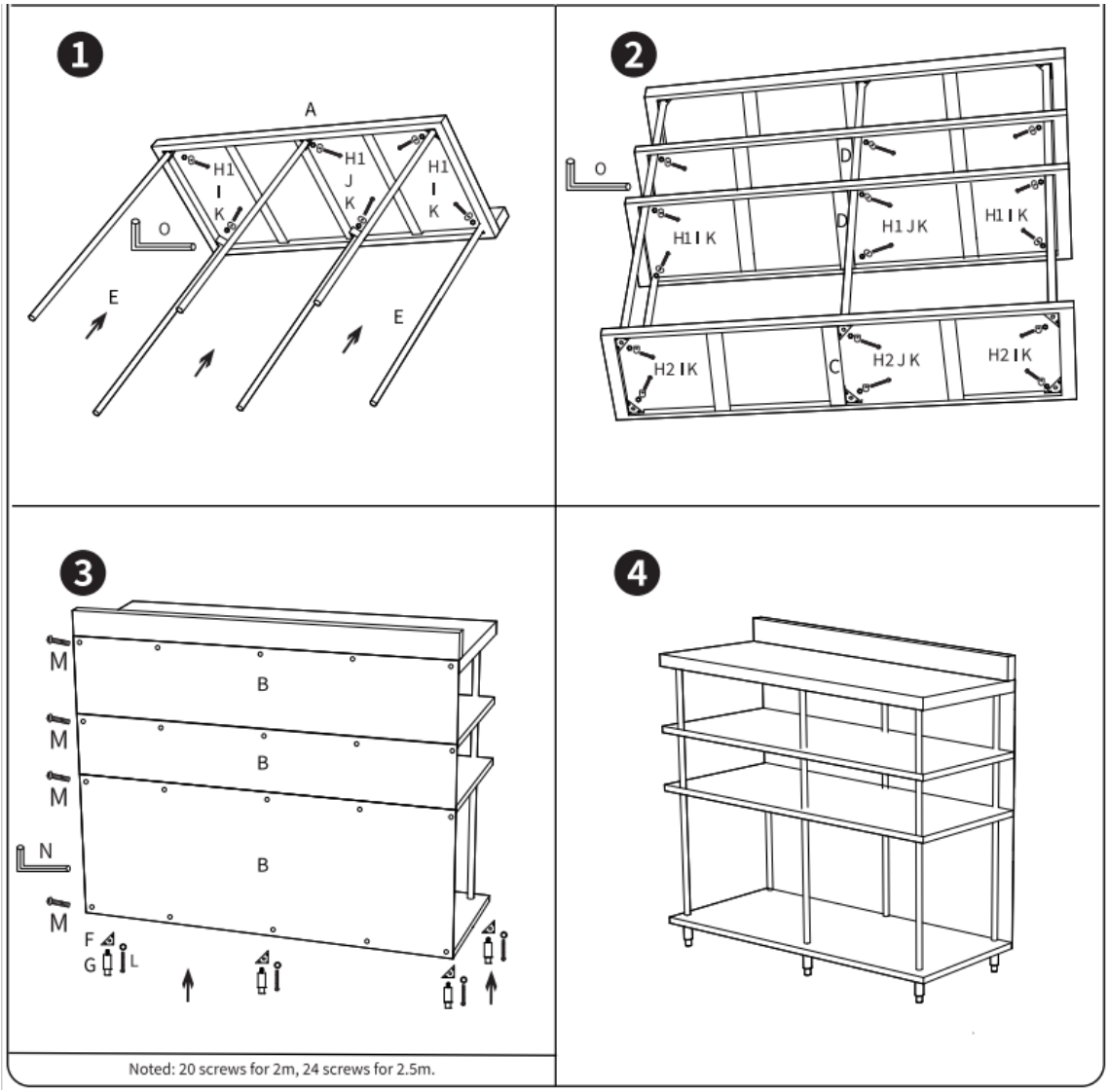

3.2. Почистване и поддръжка

a) Използвайте само некорозивни почистващи средства за почистване на повърхността.

b) Използвайте само меки, подходящи за контакт с храни препарат за измиване на уреда.

c) Използвайте мека, навлажнена кърпа за почистване.

d) Не използвайте остри и/или метални предмети за почистване (например телена четка или метална шпатула), тъй като те могат да повредят повърхностния материал на уреда.

e) Не почиствайте уреда с киселинни вещества, средства за медицински цели, разтворители, гориво, масла или други химични вещества, тъй като това може да повреди уреда.

f) Редовно проверявайте работната маса за признаци на износване, ръжда или разхлабени части.

g) Затегнете всички разхлабени винтове или болтове, ако е необходимо.

h) Когато не се използва, съхранявайте го на закрито, за да удължите експлоатационния му срок.

Το παρόν Εγχειρίδιο Χρήστη έχει μεταφραστεί με τη χρήση μηχανικής μετάφρασης. Έχουμε καταβάλει κάθε δυνατή προσπάθεια για να διασφαλίσουμε την ακρίβεια της μετάφρασης, αλλά παρακαλούμε να λάβετε υπόψη ότι οι αυτοματοποιημένες μεταφράσεις δεν είναι τέλειες και δεν προορίζονται να αντικαταστήσουν τους ανθρώπινους μεταφραστές. Η επίσημη έκδοση του Εγχειριδίου Χρήστη είναι στα αγγλικά. Τυχόν διαφορές μεταξύ της μεταφρασμένης έκδοσης και του αγγλικού πρωτοτύπου δεν έχουν νομική ισχύ. Εάν έχετε οποιεσδήποτε απορίες σχετικά με την ακρίβεια της μετάφρασης, παρακαλούμε να ανατρέξετε στην αγγλική έκδοση, η οποία αποτελεί την επίσημη πηγή αναφοράς. Περισσότερες γλωσσικές εκδόσεις είναι διαθέσιμες κατόπιν αιτήματος μέσω του info@expondo.com.

Τεχνικά χαρακτηριστικά

Περιγραφή παραμέτρου	Τιμή παραμέτρου
Όνομα προϊόντος	Πάγκος εργασίας από ράβδους ανοξείδωτου χάλυβα
Μοντέλο	RCSBW-7
Διαστάσεις (ΜxΠxΥ) [cm]	30 x 250 x 115
Βάρος [kg]	48
Ρύθμιση ύψους ποδιών [mm]	20
Πάχος υλικού [mm]	0,7
Μέγιστο φορτίο [kg]	450

1. Γενική περιγραφή

Το εγχειρίδιο χρήσης έχει σχεδιαστεί για να βοηθά στην ασφαλή και απρόσκοπτη χρήση της συσκευής. Το προϊόν έχει σχεδιαστεί και κατασκευαστεί σύμφωνα με αυστηρές τεχνικές προδιαγραφές, με τη χρήση τεχνολογιών και εξαρτημάτων τελευταίας γενιάς. Επιπλέον, παράγεται σύμφωνα με τα πιο αυστηρά πρότυπα ποιότητας.

ΜΗΝ ΧΡΗΣΙΜΟΠΟΙΕΙΤΕ ΤΗ ΣΥΣΚΕΥΗ ΕΑΝ ΔΕΝ ΕΧΕΤΕ ΔΙΑΒΑΣΕΙ ΠΡΟΣΕΚΤΙΚΑ ΚΑΙ ΚΑΤΑΝΟΗΣΕΙ ΠΛΗΡΩΣ ΤΟ ΠΑΡΟΝ ΕΓΧΕΙΡΙΔΙΟ ΧΡΗΣΤΗ.

Για να παρατείνετε τη διάρκεια ζωής της συσκευής και να εξασφαλίσετε την απρόσκοπτη λειτουργία της, χρησιμοποιήστε την σύμφωνα με το παρόν εγχειρίδιο χρήσης και πραγματοποιείτε τακτικά εργασίες συντήρησης. Τα τεχνικά δεδομένα και οι προδιαγραφές που περιλαμβάνονται στο παρόν εγχειρίδιο χρήσης είναι ενημερωμένα. Ο κατασκευαστής διατηρεί το δικαίωμα να προβαίνει σε αλλαγές που σχετίζονται με τη βελτίωση της ποιότητας. Η συσκευή έχει σχεδιαστεί ώστε να μειώνει στο ελάχιστο τους κινδύνους εκπομπής θορύβου, λαμβάνοντας υπόψη την τεχνολογική πρόοδο και τις δυνατότητες μείωσης του θορύβου.

Υπόμνημα



Το προϊόν πληροί τα σχετικά πρότυπα ασφαλείας.



Διαβάστε τις οδηγίες πριν από τη χρήση.



Το προϊόν πρέπει να ανακυκλωθεί.



ΠΡΟΣΟΧΗ! ή **ΠΡΟΣΟΧΗ!** ή **ΝΑ ΘΥΜΑΣΤΕ!** Ισχύει για τη συγκεκριμένη κατάσταση. (γενικό προειδοποιητικό σύμβολο)

ΠΑΡΑΚΑΛΩ ΣΗΜΕΙΩΣΤΕ! Τα σχέδια στο παρόν εγχειρίδιο έχουν αποκλειστικά επεξηγηματικό χαρακτήρα και σε ορισμένες λεπτομέρειες ενδέχεται να διαφέρουν από το πραγματικό προϊόν.

2. Ασφάλεια χρήσης

ΠΡΟΣΟΧΗ! Διαβάστε όλες τις προειδοποιήσεις ασφαλείας και όλες τις οδηγίες. Η μη τήρηση των προειδοποιήσεων και των οδηγιών μπορεί να οδηγήσει σε σοβαρό τραυματισμό ή ακόμη και θάνατο.

Οι όροι «συσκευή» ή «προϊόν» χρησιμοποιούνται στις προειδοποιήσεις και τις οδηγίες για να αναφέρονται σε:

Πάγκο εργασίας από ράβδους ανοξείδωτου χάλυβα

2.1. Ασφάλεια στον χώρο εργασίας

a) Φυλάξτε αυτό το εγχειρίδιο σε προσιτό μέρος για μελλοντική αναφορά. Εάν αυτή η συσκευή παραχωρηθεί σε τρίτο πρόσωπο, το εγχειρίδιο πρέπει να παραδοθεί μαζί με αυτήν.

b) Φυλάξτε τα στοιχεία της συσκευασίας και τα μικρά εξαρτήματα συναρμολόγησης σε μέρος που δεν είναι προσβάσιμο από παιδιά.

c) Εάν η συσκευή αυτή χρησιμοποιείται μαζί με άλλο εξοπλισμό, πρέπει επίσης να τηρούνται οι υπόλοιπες οδηγίες χρήσης.

d) Βεβαιωθείτε ότι ο πάγκος εργασίας βρίσκεται πάνω σε επίπεδη και σταθερή επιφάνεια.

Προσοχή! Κατά τη χρήση της συσκευής, προστατεύστε τα παιδιά και τα άλλα άτομα που βρίσκονται κοντά.

2.2. Προσωπική ασφάλεια

a) Να είστε προσεκτικοί κατά το χειρισμό αιχμηρών εργαλείων ή μαχαιροπήρουνων πάνω στον πάγκο εργασίας.

b) Ελέγξτε αν υπάρχουν αιχμηρές άκρες πριν από τη χρήση και λειάνετέ τις, αν χρειαστεί.

2.3. Ασφαλής χρήση της συσκευής

a) Κατά τη μεταφορά και το χειρισμό της συσκευής μεταξύ της αποθήκης και του προορισμού, τηρείτε τις αρχές υγείας και ασφάλειας στην εργασία για τις χειροκίνητες εργασίες μεταφοράς που ισχύουν στη χώρα όπου θα χρησιμοποιηθεί η συσκευή.

b) Καθαρίζετε τακτικά τη συσκευή για να αποτρέψετε τη συσσώρευση επίμονων ρύπων.

c) Κρατήστε τη συσκευή μακριά από πηγές φωτιάς και θερμότητας.

d) Μην τοποθετείτε ανοιχτές φλόγες ή συσκευές υψηλής θερμοκρασίας απευθείας πάνω στον πάγκο εργασίας.

e) Κρατήστε τα εύφλεκτα υλικά μακριά από την επιφάνεια.

f) Μην υπερφορτώνετε τα ράφια πέραν της αναγραφόμενης χωρητικότητας βάρους.

g) Εάν χρησιμοποιείτε ηλεκτρικές συσκευές πάνω στον πάγκο εργασίας, βεβαιωθείτε ότι συμμορφώνονται με τα πρότυπα ασφαλείας.

h) Μην περνάτε ηλεκτρικά καλώδια κάτω ή ανάμεσα στα ράφια, όπου ενδέχεται να υποστούν ζημιά.



ΠΡΟΣΟΧΗ! Παρά τον ασφαλή σχεδιασμό της συσκευής και τα προστατευτικά χαρακτηριστικά της, καθώς και παρά τη χρήση πρόσθετων στοιχείων που προστατεύουν τον χειριστή, εξακολουθεί να υπάρχει ένας μικρός κίνδυνος ατυχήματος ή τραυματισμού κατά τη χρήση της συσκευής. Να είστε σε εγρήγορση και να χρησιμοποιείτε την κοινή λογική κατά τη χρήση της συσκευής.

3. Οδηγίες χρήσης

Το προϊόν έχει σχεδιαστεί για επαγγελματική και οικιακή χρήση, παρέχοντας μια ανθεκτική και υγιεινή επιφάνεια για την προετοιμασία τροφίμων, το σερβίρισμα ποτών και γενικές εργασίες.

Αυτό το τραπέζι εργασίας από ανοξείδωτο χάλυβα προορίζεται για:

- Την προετοιμασία τροφίμων σε επαγγελματικές κουζίνες, μπαρ και εστιατόρια.
- Την αποθήκευση και την οργάνωση μαγειρικών εργαλείων, συστατικών ή ποτών.
- Χρήση ως σταθμός εργασίας σε βιομηχανικά και εργαστηριακά περιβάλλοντα.

Απαγορευμένες χρήσεις:

- Μην το χρησιμοποιείτε ως σκάλα ή σκαμπό.
- Μην υπερβαίνετε το μέγιστο επιτρεπόμενο βάρος.
- Μην το χρησιμοποιείτε σε περιβάλλοντα με υψηλή οξύτητα ή διαβρωτικά υλικά.

Ο χρήστης φέρει την ευθύνη για τυχόν ζημιές που προκύπτουν από μη προβλεπόμενη χρήση της συσκευής.

3.1. Συναρμολόγηση της συσκευής

ΟΔΗΓΙΕΣ ΣΥΝΑΡΜΟΛΟΓΗΣΗΣ

1. Αποσυσκευάστε όλα τα εξαρτήματα και βεβαιωθείτε ότι περιλαμβάνονται όλα τα μέρη.
2. Ακολουθήστε το παρεχόμενο διάγραμμα συναρμολόγησης για να στερεώσετε τα πόδια, τα ράφια και το πίσω πάνελ.
3. Βεβαιωθείτε ότι όλες οι βίδες και οι κοχλίες έχουν σφιγτεί καλά.
4. Ρυθμίστε τα πόδια για να σταθεροποιήσετε τον πάγκο εργασίας σε ανώμαλες επιφάνειες.

 **ΠΡΟΕΙΔΟΠΟΙΗΣΗ!**

- Μην σφίγγετε υπερβολικά τις βίδες, καθώς αυτό μπορεί να προκαλέσει ζημιά στη δομή.
- Βεβαιωθείτε ότι όλα τα εξαρτήματα έχουν συναρμολογηθεί σωστά πριν από τη χρήση.

ΔΙΑΓΡΑΜΜΑ ΣΥΝΑΡΜΟΛΟΓΗΣΗΣ

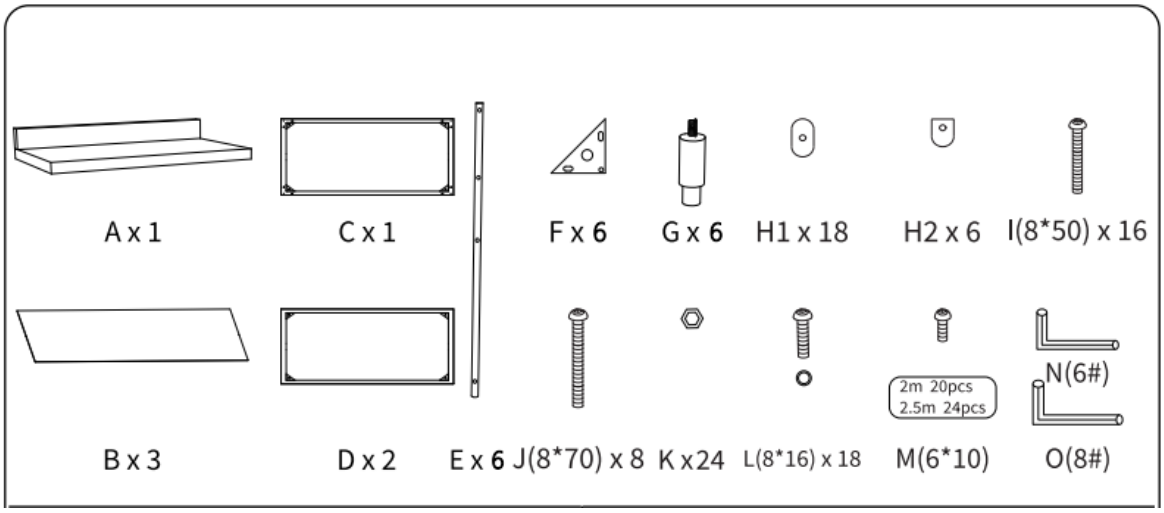

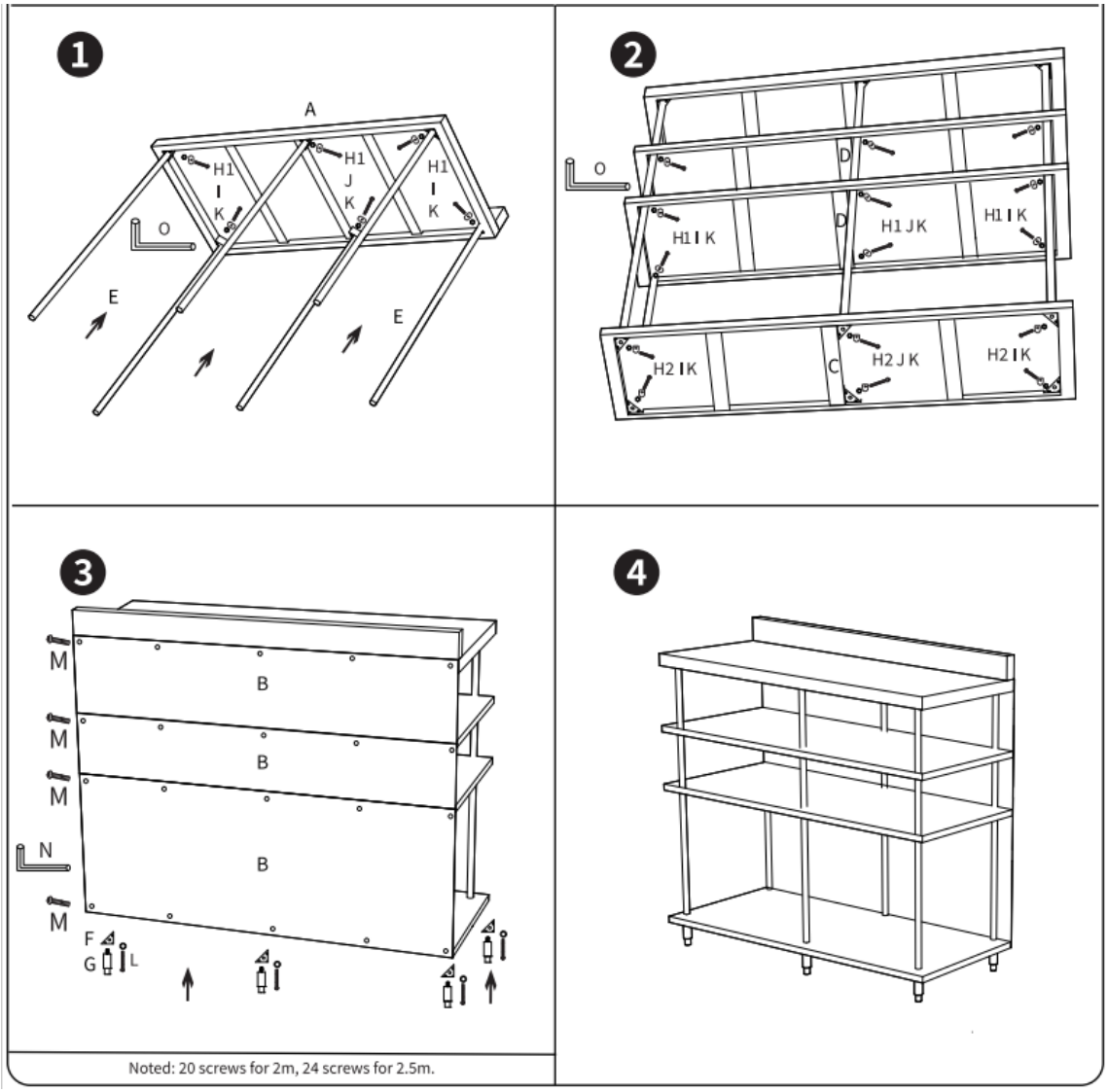

3.2. Καθαρισμός και συντήρηση

a) Χρησιμοποιείτε μόνο μη διαβρωτικά καθαριστικά για τον καθαρισμό της επιφάνειας.

b) Χρησιμοποιείτε μόνο ήπια, κατάλληλα για τρόφιμα απορρυπαντικά για το πλύσιμο της συσκευής.

c) Χρησιμοποιείτε ένα μαλακό, υγρό πανί για τον καθαρισμό.

d) Μην χρησιμοποιείτε αιχμηρά και/ή μεταλλικά αντικείμενα για τον καθαρισμό (π.χ. συρματόβουρτσα ή μεταλλική σπάτουλα), καθώς ενδέχεται να προκαλέσουν ζημιά στο υλικό της επιφάνειας της συσκευής.

e) Μην καθαρίζετε τη συσκευή με όξινα υλικά, ιατρικά παρασκευάσματα, διαλυτικά, καύσιμα, λάδια ή άλλες χημικές ουσίες, καθώς ενδέχεται να προκληθεί ζημιά στη συσκευή.

f) Ελέγχετε τακτικά τον πάγκο εργασίας για ενδείξεις φθοράς, σκουριάς ή χαλαρών εξαρτημάτων.

g) Σφίξτε τυχόν χαλαρές βίδες ή μπουλόνια, όπως απαιτείται.

h) Φυλάξτε το σε εσωτερικό χώρο όταν δεν το χρησιμοποιείτε, για να παρατείνετε τη διάρκεια ζωής του.

Ovaj korisnički priručnik preveden je pomoću strojnog prevođenja. Uložili smo sve napore kako bismo osigurali točnost prijevoda, ali imajte na umu da automatski prijevodi nisu savršeni i nisu namijenjeni zamjeni ljudskih prevoditelja. Službena verzija korisničkog priručnika je na engleskom jeziku. Sve razlike između prevedene verzije i izvornog engleskog teksta nisu pravno obvezujuće. Ako imate pitanja o točnosti prijevoda, molimo pogledajte englesku verziju, koja je službena referenca. Verzije na više jezika dostupne su na zahtjev putem info@expondo.com.

Tehnički podaci

Opis parametra	Vrijednost parametra
Naziv proizvoda	Radni stol od nehrđajućeg čelika za bar
Model	RCSBW-7
Dimenzije (DxŠxV) [cm]	30 x 250 x 115
Težina [kg]	48
Podešavanje visine nogu [mm]	20
Debljina materijala [mm]	0,7
Maksimalno opterećenje [kg]	450

1. Opći opis

Korisnički priručnik namijenjen je pomoći pri sigurnom i neometanom korištenju uređaja. Proizvod je dizajniran i proizveden u skladu sa strogim tehničkim smjernicama, korištenjem najsuvremenijih tehnologija i komponenti. Osim toga, proizvodi se u skladu s najstrožim standardima kvalitete.

NE KORISTITE UREĐAJ AKO NISTE TEMELJITO PROČITALI I RAZUMJELI OVAJ KORISNIČKI PRIRUČNIK.

Kako biste produžili životni vijek uređaja i osigurali neometano funkcioniranje, koristite ga u skladu s ovim korisničkim priručnikom i redovito obavljajte zadatke održavanja. Tehnički podaci i specifikacije u ovom korisničkom priručniku su ažurni. Proizvođač zadržava pravo na izmjene vezane uz poboljšanje kvalitete. Uređaj je dizajniran tako da smanji rizike od emisije buke na minimum, uzimajući u obzir tehnološki napredak i mogućnosti smanjenja buke.

Legenda


Proizvod zadovoljava relevantne sigurnosne standarde.


Pročitajte upute prije upotrebe.


Proizvod se mora reciklirati.


UPOZORENJE! ili **OPREZ!** ili **ZAPAMTITE!** Primjenjivo na danu situaciju.
(opći znak upozorenja)

NAPOMENA! Crteži u ovom priručniku služe isključivo u ilustrativne svrhe i u nekim detaljima mogu se razlikovati od stvarnog proizvoda.

2. Sigurnost pri korištenju

PAŽNJA! Pročitajte sva sigurnosna upozorenja i sve upute. Nepoštivanje upozorenja i uputa može rezultirati ozbiljnim ozljedama ili čak smrću.

Pojmovi "uređaj" ili "proizvod" koriste se u upozorenjima i uputama za označavanje:

Radnog stola od nehrđajućeg čelika za bar

2.1. Sigurnost na radnom mjestu

a) Molimo čuvajte ovaj priručnik za buduće potrebe. Ako se ovaj uređaj preda trećoj strani, priručnik mora biti predan zajedno s njim.

b) Čuvajte elemente ambalaže i male dijelove za sklapanje na mjestima nedostupnim djeci.

c) Ako se ovaj uređaj koristi zajedno s drugom opremom, treba se pridržavati i ostalih uputa za upotrebu.

d) Osigurajte da je radni stol postavljen na ravnu i stabilnu površinu.

Zapamtite! Prilikom korištenja uređaja, zaštitite djecu i ostale prisutne osobe.

2.2. Osobna sigurnost

a) Budite oprezni pri rukovanju oštrim alatima ili priborom za jelo na radnom stolu.

b) Provjerite postoje li oštri rubovi prije upotrebe i po potrebi ih izgladite.

2.3. Sigurno korištenje uređaja

a) Prilikom prijevoza i rukovanja uređajem između skladišta i odredišta, pridržavajte se načela zaštite zdravlja i sigurnosti na radu za ručne transportne operacije koja se primjenjuju u zemlji u kojoj će se uređaj koristiti.

b) Redovito čistite uređaj kako biste spriječili nakupljanje tvrdokornih nečistoća.

c) Držite uređaj podalje od izvora vatre i topline.

d) Ne postavljajte otvorene plamene ili uređaje visoke temperature izravno na radni stol.

e) Držite zapaljive materijale podalje od površine.

f) Ne preopterećujte police iznad navedenog kapaciteta težine.

g) Ako koristite električne uređaje na radnom stolu, osigurajte da su u skladu sa sigurnosnim standardima.

h) Ne provlačite električne kabele ispod ili između polica gdje bi mogli biti oštećeni.

PAŽNJA! Unatoč sigurnom dizajnu uređaja i njegovim zaštitnim značajkama, te unatoč korištenju dodatnih elemenata koji štite rukovatelja, pri korištenju uređaja postoji i dalje mali rizik od nezgode ili ozljede. Budite oprezni i koristite zdrav razum pri korištenju uređaja.

3. Smjernice za korištenje

Proizvod je namijenjen za komercijalnu i kućnu upotrebu, pružajući trajnu i higijensku površinu za pripremu hrane, posluživanje pića i opće radne zadatke.

Ovaj radni stol od nehrđajućeg čelika za bar namijenjen je za:

- Pripremu hrane u komercijalnim kuhinjama, barovima i restoranima.
- Pohranu i organizaciju kuhinjskog alata, sastojaka ili pića.
- Radna stanica za industrijska i laboratorijska okruženja.

Zabranjena upotreba:

- Ne koristiti kao ljestve ili stolicu za penjanje.
- Ne prekoračivati maksimalnu nosivost.
- Ne koristiti u jako kiselim ili korozivnim okruženjima.

Korisnik je odgovoran za svaku štetu nastalu nenamjenskom upotrebom uređaja.

3.1. Sastavljanje uređaja

UPUTE ZA SASTAVLJANJE

1. Raspakujte sve komponente i provjerite jesu li svi dijelovi uključeni.
2. Slijedite priloženi dijagram za sastavljanje kako biste pričvrstili noge, police i stražnju ploču.
3. Osigurajte da su svi vijci i matice čvrsto zategnuti.
4. Podesite nožice kako biste stabilizirali radni stol na neravnim površinama.

UPOZORENJE!

- Ne pretjerano stežite vijke jer to može oštetiti konstrukciju.
- Osigurajte da su svi dijelovi ispravno sastavljeni prije upotrebe.

DIJAGRAM SASTAVLJANJA

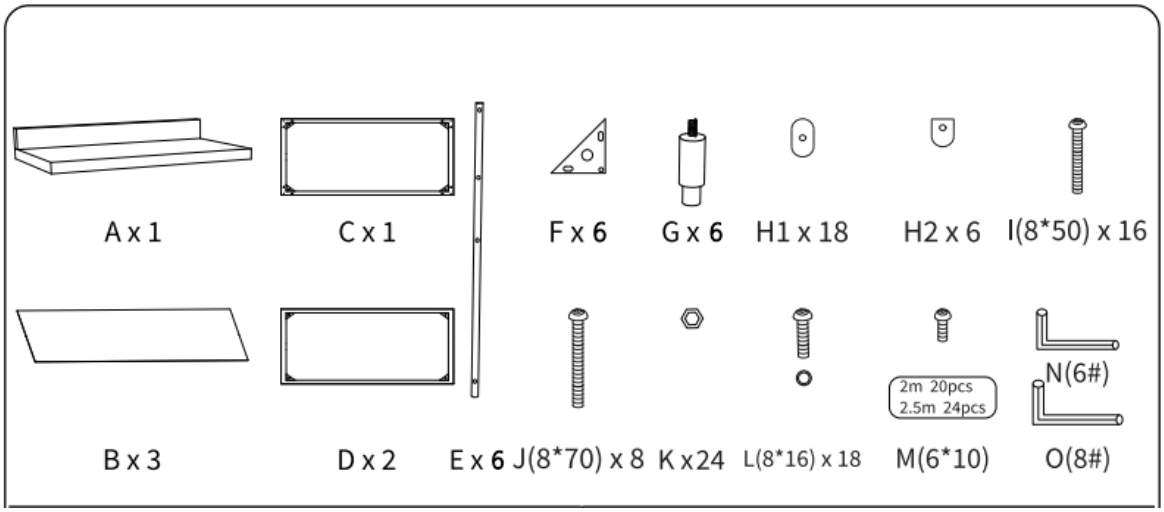

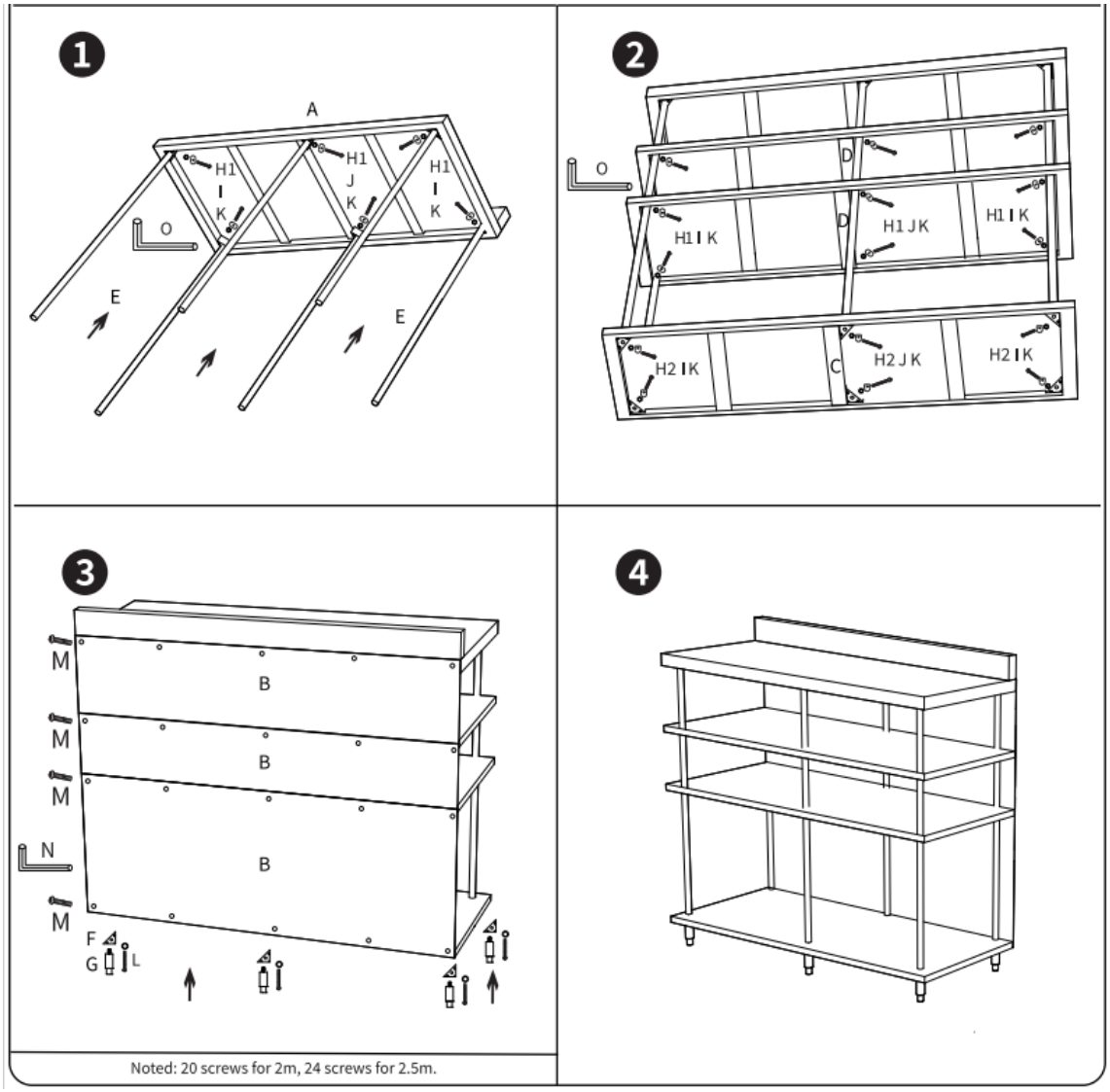

3.2. Čišćenje i održavanje

a) Za čišćenje površine koristite samo nekorozivna sredstva za čišćenje.

b) Za pranje uređaja koristite samo blage deterdžente sigurne za hranu.

c) Za čišćenje koristite meku, vlažnu krpu.

d) Ne koristite oštre i/ili metalne predmete za čišćenje (npr. žičanu četku ili metalnu lopaticu) jer mogu oštetiti površinski materijal uređaja.

e) Ne čistite uređaj kiselim tvarima, sredstvima medicinske namjene, razrjeđivačima, gorivom, uljima ili drugim kemijskim tvarima jer to može oštetiti uređaj.

f) Redovito pregledavajte radni stol radi znakova habanja, hrđe ili labavnih dijelova.

g) Po potrebi zategnite labave vijke ili matice.

h) Kada nije u upotrebi, čuvajte ga u zatvorenom prostoru kako biste produžili njegov vijek trajanja.

Šis vartotojo vadovas buvo išverstas naudojant mašininį vertimą. Mes dėjome visas pastangas, kad vertimas būtų tikslus, tačiau atkreipkite dėmesį, kad automatiniai vertimai nėra tobuli ir nėra skirti pakeisti žmogiškųjų vertėjų darbo. Oficiali vartotojo vadovo versija yra anglų kalba. Bet kokie vertimo ir originalaus anglų kalbos teksto skirtumai nėra teisiškai įpareigojantys. Jei turite klausimų dėl vertimo tikslumo, prašome remtis anglų kalbos versija, kuri yra oficialus šaltinis. Daugiau kalbų versijų galite gauti pateikę užklausą info@expondo.com.

Techniniai duomenys

Parametro aprašymas	Parametro vertė
Produkto pavadinimas	Nerūdijančio plieno strypų darbo stalas
Modelis	RCSBW-7
Matmenys (ilgis x plotis x aukštis) [cm]	30 x 250 x 115
Svoris [kg]	48
Kojelių aukščio reguliavimas [mm]	20
Medžiagos storis [mm]	0,7
Maksimali apkrova [kg]	450

1. Bendras aprašymas

Naudojimo instrukcija skirta padėti saugiai ir be problemų naudoti įrenginį. Gaminys suprojektuotas ir pagamintas laikantis griežtų techninių reikalavimų, naudojant naujausias technologijas ir komponentus. Be to, jis pagamintas laikantis griežčiausių kokybės standartų.

NAUDOKITE ĮRENGINĮ TIK TADA, KAI IŠSAMIAI PERSKAITĖTE IR SUPRATOTE ŠIĄ NAUDOJIMO INSTRUKCIJĄ.

Norėdami prailginti prietaiso tarnavimo laiką ir užtikrinti sklandų veikimą, naudokite jį laikydamiesi šio naudojimo vadovo nurodymų ir reguliariai atlikite techninės priežiūros darbus. Šiame naudojimo vadove pateikti techniniai duomenys ir specifikacijos yra naujausi. Gamintojas pasilieka teisę daryti pakeitimus, susijusius su kokybės gerinimu. Prietaisas suprojektuotas taip, kad triukšmo skleidimo rizika būtų sumažinta iki minimumo, atsižvelgiant į technologinę pažangą ir triukšmo mažinimo galimybes.

Paaiškinimai


Gaminys atitinka atitinkamus saugos standartus.


Prieš naudojimą perskaitykite instrukcijas.


Gaminys turi būti perdirbtas.


ĮSPĖJIMAS! arba **ATSARGIAI!** arba **ATMINKITE!** Taikoma konkrečioje situacijoje.
(bendras įspėjamasis ženklas)

ATSIŽVELGKITE! Šioje instrukcijoje pateikti brėžiniai yra tik iliustraciniai ir kai kuriais aspektais gali skirtis nuo tikrojo produkto.

2. Naudojimo sauga

DĖMESIO! Perskaitykite visus saugos įspėjimus ir visas instrukcijas. Neatsižvelgiant į įspėjimus ir instrukcijas, galima patirti rimtų sužalojimų ar netgi mirti.

Įspėjimuose ir instrukcijose terminai „įrenginys“ arba „produktas“ vartojami nurodant:

Nerūdijančio plieno strypų darbo stalą

2.1. Sauga darbo vietoje

a) Prašome šį vadovą laikyti pasiekiamą, kad galėtumėte juo pasinaudoti ateityje. Jei šis įrenginys perduodamas trečiajai šaliai, kartu su juo būtina perduoti ir vadovą.

b) Pakuotės elementus ir smulkias surinkimo detales laikykite vaikams nepasiekiamoje vietoje.

c) Jei šis prietaisas naudojamas kartu su kita įranga, taip pat būtina laikytis ir kitų naudojimo instrukcijų.

d) Užtikrinkite, kad darbo stalas būtų pastatytas ant lygaus ir stabilaus paviršiaus.

Atminkite! Naudodami prietaisą, apsaugokite vaikus ir kitus šalia esančius žmones.

2.2. Asmeninė sauga

a) Būkite atsargūs, dirbdami su aštriais įrankiais ar stalo įrankiais ant darbo stalo.

b) Prieš naudojimą patikrinkite, ar nėra aštrių briaunų, ir, jei reikia, jas nušlifuokite.

2.3. Saugus prietaiso naudojimas

a) Vežant ir perkeliant prietaisą iš sandėlio į paskirties vietą, laikykitės rankinio transportavimo operacijoms taikomų darbo saugos ir sveikatos principų, galiojančių šalyje, kurioje prietaisas bus naudojamas.

b) Reguliariai valykite prietaisą, kad nesikauptų sunkiai nuvalomas nešvarumas.

c) Laikykite įrenginį atokiau nuo ugnies ir šilumos šaltinių.

d) Nedėkite atviros ugnies ar aukštos temperatūros prietaisų tiesiai ant darbo stalo.

e) Laikykite degiąsias medžiagas atokiau nuo paviršiaus.

f) Neperkraukite lentynų viršijant nurodytą svorio ribą.

g) Jei ant darbo stalo naudojate elektros prietaisus, įsitikinkite, kad jie atitinka saugos standartus.

h) Nekelkite elektros laidų po lentynomis ar tarp jų, kur jie galėtų būti pažeisti.

DĖMESIO! Nepaisant saugios prietaiso konstrukcijos ir jo apsauginių savybių, taip pat nepaisant papildomų operatoriaus apsaugai skirtų elementų, naudojant prietaisą vis tiek išlieka nedidelė nelaimingo atsitikimo ar sužalojimo rizika. Naudodami prietaisą, būkite budrūs ir vadovaukitės sveiku protu.

3. Naudojimo gairės

Šis gaminys skirtas komerciniam ir buitiniam naudojimui; jis užtikrina patvarų ir higieninį paviršių maisto ruošimui, gėrimų patiekimui ir bendroms darbo užduotims atlikti.

Šis nerūdijančio plieno barinis darbo stalas skirtas:

- Maisto ruošimui komercinėse virtuvėse, baruose ir restoranuose.
- Virtuvės įrankių, ingredientų ar gėrimų laikymui ir tvarkymui.
- Darbo vietai pramoninėse ir laboratorinėse aplinkose.

Draudžiami naudojimo būdai:

- Nenaudokite kaip kopėčių ar pakylos.
- Neviršykite maksimalios leistinos apkrovos.
- Nenaudokite labai rūgščioje ar koroziją sukeliančioje aplinkoje.

Vartotojas yra atsakingas už bet kokią žalą, atsiradusią dėl netinkamo prietaiso naudojimo.

3.1. Prietaiso surinkimas

SURINKIMO INSTRUKCIJOS

1. Išpakuokite visas sudedamąsias dalis ir patikrinkite, ar visos dalys yra.
2. Vadovaukitės pateikta surinkimo schema, kad pritvirtintumėte kojas, lentynas ir galinę plokštę.
3. Įsitikinkite, kad visi varžtai ir sraigtai yra tvirtai priveržti.
4. Sureguliuokite kojeles, kad darbo stalas stovėtų stabiliai ant nelygaus paviršiaus.

ĮSPĖJIMAS!

- Neviršykite varžtų priveržimo jėgos, nes tai gali pažeisti konstrukciją.
- Prieš naudojimą įsitikinkite, kad visos dalys yra teisingai surinktos.

SURINKIMO SCHEMA

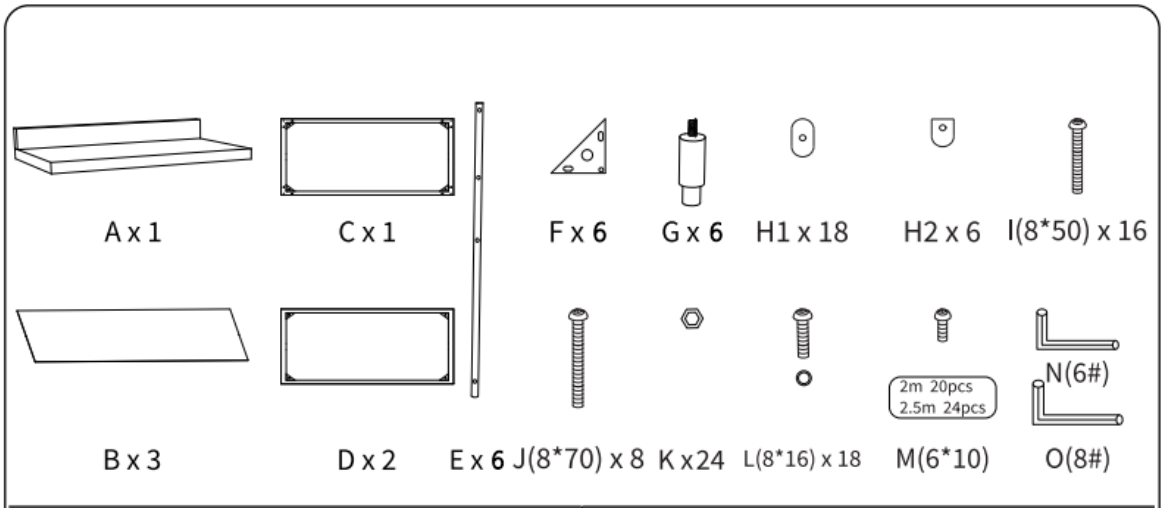

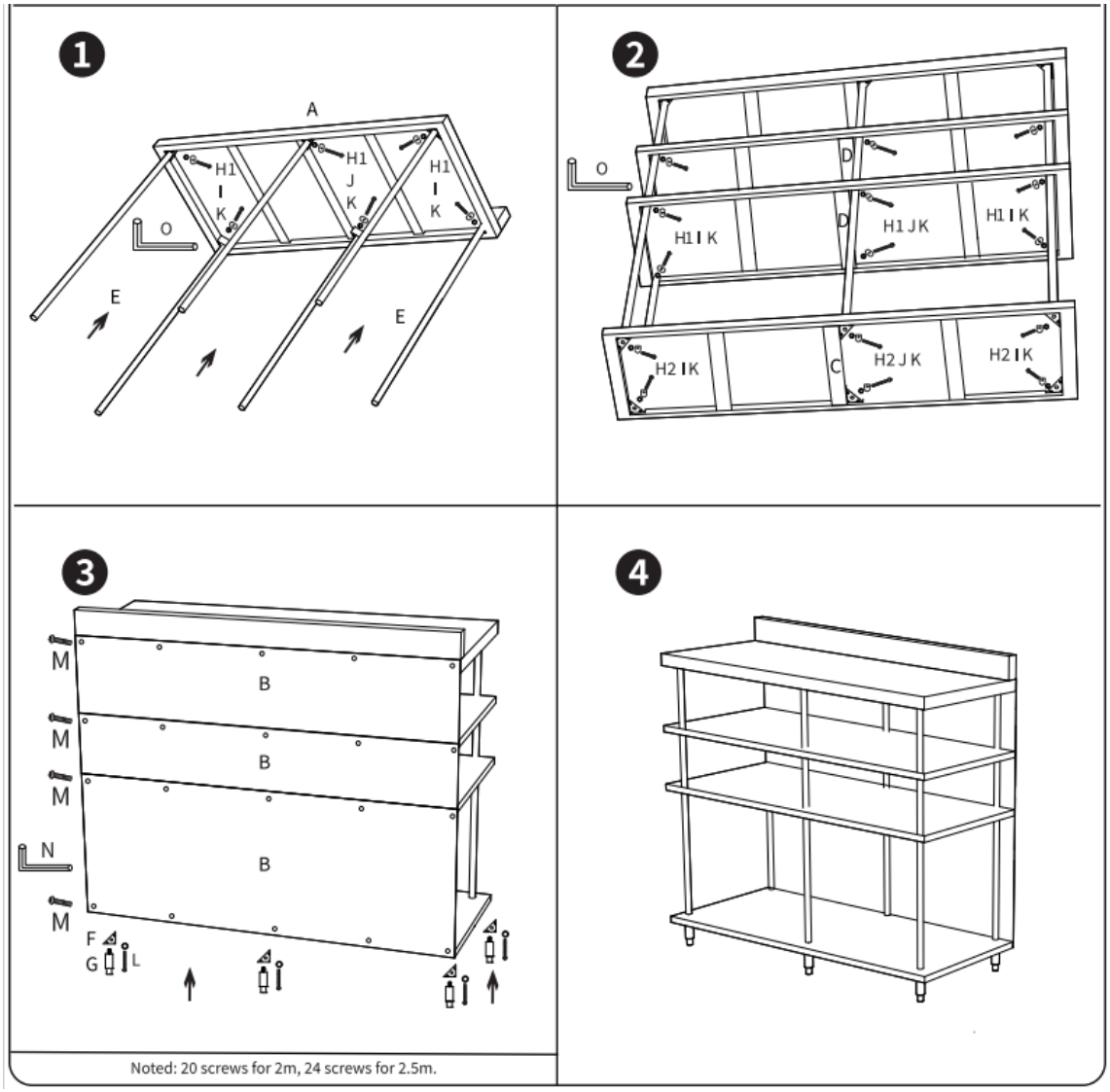

3.2. Valymas ir priežiūra

a) Paviršiui valyti naudokite tik nekorozinius valiklius.

b) Prietaisui plauti naudokite tik švelnius, maistui tinkamus ploviklius.

c) Valymui naudokite minkštą, drėgną šluostę.

d) Valymui nenaudokite aštrių ir (arba) metalinių daiktų (pvz., vielinio šepečio ar metalinės mentelės), nes jie gali pažeisti prietaiso paviršiaus medžiagą.

e) Nevalykite prietaiso rūgštinėmis medžiagomis, medicininiais preparatais, skiedikliais, degalais, aliejais ar kitomis cheminėmis medžiagomis, nes tai gali sugadinti prietaisą.

f) Reguliariai tikrinkite darbo stalą, ar nėra nusidėvėjimo požymių, rūdžių ar laisvų dalių.

g) Jei reikia, priveržkite visus laisvus varžtus ar sraigtus.

h) Kai nenaudojate, laikykite patalpoje, kad pratęstumėte jo tarnavimo laiką.

Acest manual de utilizare a fost tradus cu ajutorul traducerii automate. Am depus toate eforturile pentru a ne asigura că traducerea este corectă, dar vă rugăm să rețineți că traducerile automate nu sunt perfecte și nu sunt menite să înlocuiască traducătorii umani. Versiunea oficială a manualului de utilizare este în limba engleză. Eventualele diferențe între versiunea tradusă și originalul în limba engleză nu au caracter juridic obligatoriu. Dacă aveți întrebări cu privire la acuratețea traducerii, vă rugăm să consultați versiunea în limba engleză, care constituie referința oficială. Mai multe versiuni lingvistice sunt disponibile la cerere prin info@expondo.com.

Date tehnice

Descrierea parametrului	Valoarea parametrului
Denumirea produsului	Masă de lucru cu bare din oțel inoxidabil
Model	RCSBW-7
Dimensiuni (L x l x H) [cm]	30 x 250 x 115
Greutate [kg]	48
Reglarea înălțimii picioarelor [mm]	20
Grosimea materialului [mm]	0,7
Sarcină maximă [kg]	450

1. Descriere generală

Manualul de utilizare este conceput pentru a vă ajuta să utilizați dispozitivul în condiții de siguranță și fără probleme. Produsul este proiectat și fabricat în conformitate cu norme tehnice stricte, utilizând tehnologii și componente de ultimă generație. În plus, este fabricat în conformitate cu cele mai stricte standarde de calitate.

NU UTILIZAȚI APARATUL ÎNAINTE DE A CITI ȘI A ÎNȚELEGE ÎN INTEGRALITATE PREZENTUL MANUAL DE UTILIZARE.

Pentru a prelungi durata de viață a dispozitivului și pentru a asigura o funcționare fără probleme, utilizați-l în conformitate cu prezentul manual de utilizare și efectuați periodic operațiunile de întreținere. Datele tehnice și specificațiile din prezentul manual de utilizare sunt actualizate. Producătorul își rezervă dreptul de a efectua modificări în scopul îmbunătățirii calității. Dispozitivul este proiectat pentru a reduce la minimum riscurile legate de emisiile de zgomot, ținând cont de progresul tehnologic și de posibilitățile de reducere a zgomotului.

Legendă


Produsul respectă standardele de siguranță relevante.


Citiți instrucțiunile înainte de utilizare.


Produsul trebuie reciclat.


ATENȚIE! sau **PRECAUȚIE!** sau **REȚINEȚI!** Se aplică situației date.
(semn de avertizare general)

ATENȚIE! Desenele din acest manual au doar scop ilustrativ și, în anumite detalii, pot diferi de produsul real.

2. Siguranța utilizării

ATENȚIE! Citiți toate avertismentele de siguranță și toate instrucțiunile. Nerespectarea avertismentelor și a instrucțiunilor poate duce la vătămări grave sau chiar la deces.

Termenii „dispozitiv” sau „produs” sunt folosiți în avertismente și instrucțiuni pentru a se referi la:

Masa de lucru cu bare din oțel inoxidabil

2.1. Siguranța la locul de muncă

a) Vă rugăm să păstrați acest manual la îndemână pentru consultare ulterioară. Dacă acest dispozitiv este cedat unei terțe părți, manualul trebuie predat odată cu acesta.

b) Păstrați elementele de ambalaj și piesele mici de asamblare într-un loc inaccesibil copiilor.

c) Dacă acest dispozitiv este utilizat împreună cu un alt echipament, trebuie respectate și instrucțiunile de utilizare aferente acestuia.

d) Asigurați-vă că masa de lucru este așezată pe o suprafață plană și stabilă.

Atenție! Când utilizați dispozitivul, protejați copiii și alte persoane aflate în apropiere.

2.2. Siguranța personală

a) Fiți precauți atunci când manipulați unelte ascuțite sau tacâmuri pe masa de lucru.

b) Verificați dacă există margini ascuțite înainte de utilizare și neteziți-le, dacă este necesar.

2.3. Utilizarea în siguranță a dispozitivului

a) Atunci când transportați și manipulați dispozitivul între depozit și destinație, respectați principiile de sănătate și siguranță la locul de muncă pentru operațiunile de transport manual, aplicabile în țara în care va fi utilizat dispozitivul.

b) Curățați dispozitivul în mod regulat pentru a preveni acumularea murdăriei persistente.

c) Țineți dispozitivul la distanță de surse de foc și căldură.

d) Nu așezați flăcări deschise sau aparate care ating temperaturi ridicate direct pe masa de lucru.

e) Țineți materialele inflamabile la distanță de suprafață.

f) Nu supraîncărcați rafturile peste capacitatea de greutate specificată.

g) Dacă utilizați aparate electrice pe masa de lucru, asigurați-vă că acestea respectă standardele de siguranță.

h) Nu treceți cablurile electrice sub sau între rafturi, unde ar putea fi deteriorate.

ATENȚIE! În ciuda designului sigur al dispozitivului și a caracteristicilor sale de protecție, precum și a utilizării unor elemente suplimentare de protecție a operatorului, există totuși un risc redus de accident sau rănire la utilizarea dispozitivului. Fiți atenți și folosiți-vă bunul simț atunci când utilizați dispozitivul.

3. Instrucțiuni de utilizare

Produsul este conceput pentru uz comercial și casnic, oferind o suprafață durabilă și igienică pentru prepararea alimentelor, servirea băuturilor și sarcini de lucru generale.

Această masă de lucru din oțel inoxidabil este destinată:

- Pregătirii alimentelor în bucătării comerciale, baruri și restaurante.
- Depozitării și organizării ustensilelor de bucătărie, a ingredientelor sau a băuturilor.
- Ca stație de lucru în medii industriale și de laborator.

Utilizări interzise:

- Nu folosiți ca scară sau scaun cu trepte.
- Nu depășiți capacitatea maximă de greutate.
- Nu o utilizați în medii cu grad ridicat de aciditate sau corozivitate.

Utilizatorul este responsabil pentru orice daune rezultate din utilizarea neadecvată a dispozitivului.

3.1. Asamblarea dispozitivului

INSTRUCȚIUNI DE ASAMBLARE

1. Despachetați toate componentele și verificați dacă toate piesele sunt incluse.
2. Urmați schema de asamblare furnizată pentru a fixa picioarele, rafturile și panoul din spate.
3. Asigurați-vă că toate șuruburile și bolțurile sunt strânse bine.
4. Reglați picioarele pentru a stabiliza masa de lucru pe suprafețe denivelate.

ATENȚIE!

- Nu strângeți excesiv șuruburile, deoarece acest lucru poate deteriora structura.
- Asigurați-vă că toate piesele sunt asamblate corect înainte de utilizare.

SCHEMA DE ASAMBLARE

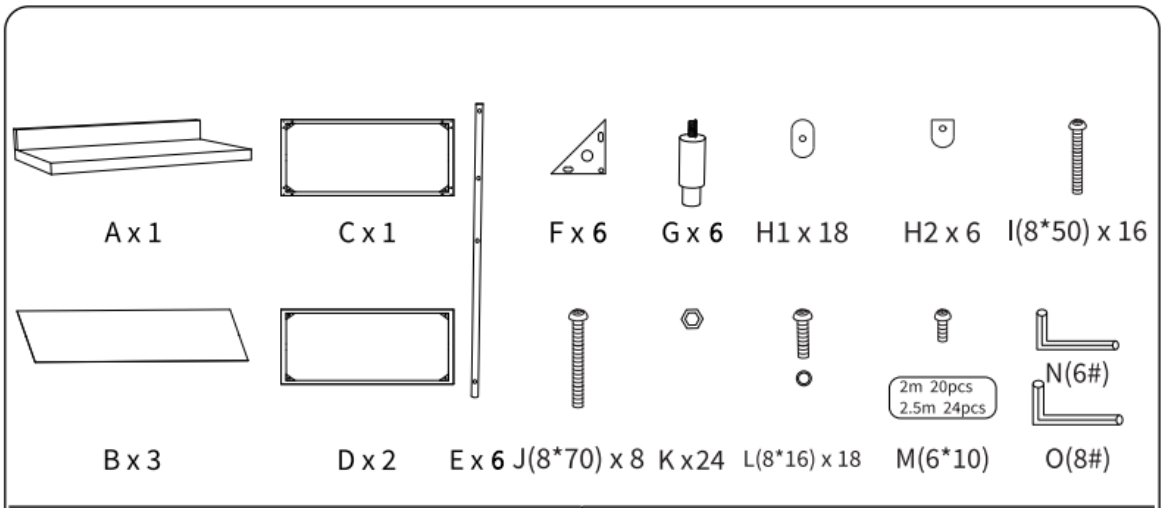

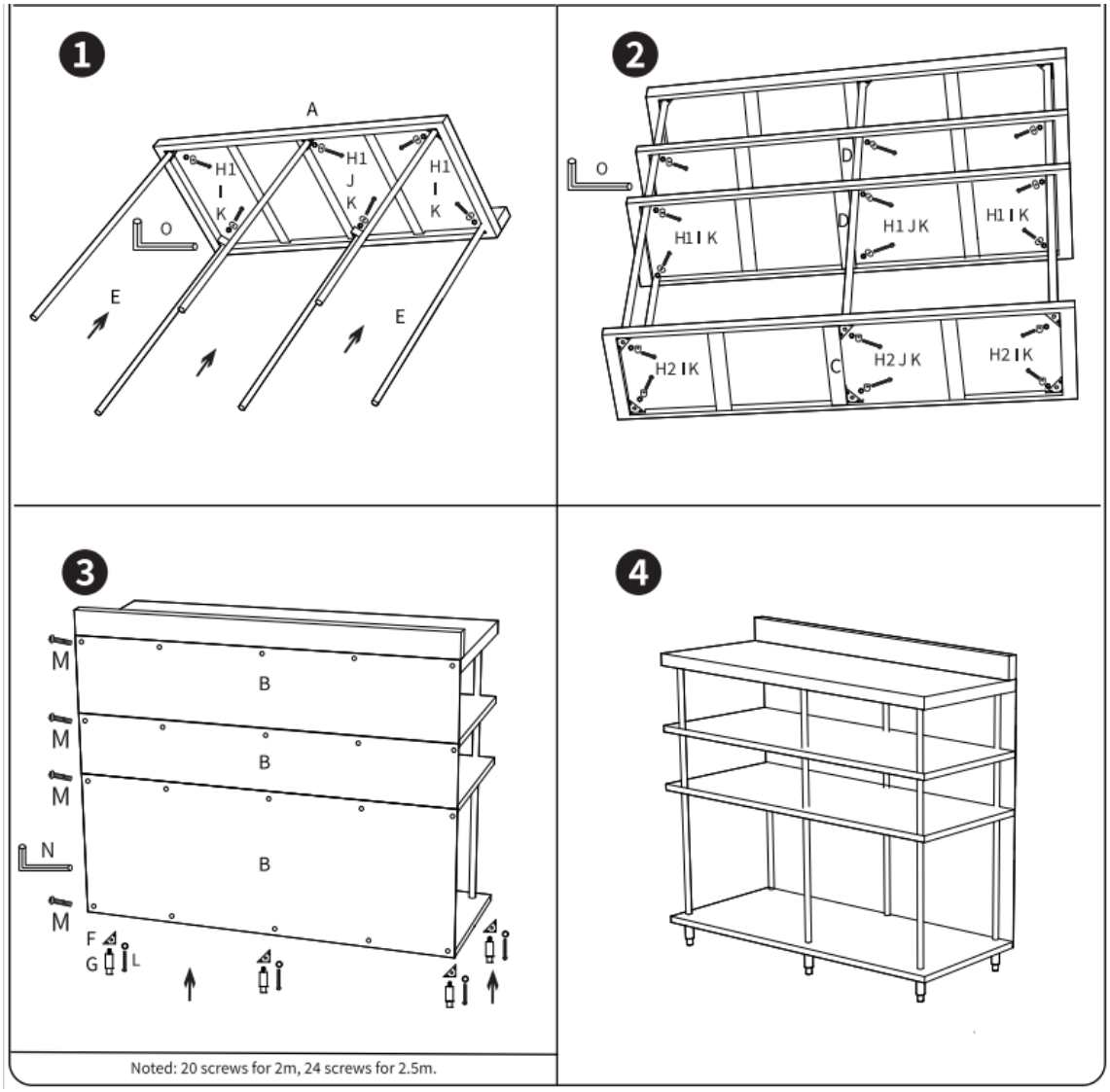

3.2. Curățare și întreținere

a) Folosiți numai produse de curățare necorozive pentru a curăța suprafața.

b) Folosiți numai detergenți ușori, adecvați pentru uz alimentar, pentru a spăla dispozitivul.

c) Folosiți o cârpă moale și umedă pentru curățare.

d) Nu folosiți obiecte ascuțite și/sau metalice pentru curățare (de exemplu, o perie de sârmă sau o spatulă metalică), deoarece acestea pot deteriora materialul de suprafață al aparatului.

e) Nu curățați dispozitivul cu substanțe acide, agenți cu destinație medicală, diluanți, combustibil, uleiuri sau alte substanțe chimice, deoarece acestea pot deteriora dispozitivul.

f) Verificați periodic masa de lucru pentru a depista semne de uzură, rugină sau piese slăbite.

g) Strângeți șuruburile sau bolțurile slăbite, după cum este necesar.

h) Păstrați-l în interior când nu îl folosiți, pentru a-i prelungi durata de viață.



Ta uporabniški priročnik je bil preveden z uporabo strojnega prevajanja. Prizadevali smo si, da bi zagotovili točnost prevoda, vendar upoštevajte, da avtomatizirani prevodi niso popolni in niso namenjeni nadomestitvi človeških prevajalcev. Uradna različica uporabniškega priročnika je v angleščini. Morebitne razlike med prevedeno različico in izvirnikom v angleščini niso pravno zavezujoče. Če imate kakršna koli vprašanja glede točnosti prevoda, se prosimo sklicujte na angleško različico, ki je uradno referenčno besedilo. Več jezikovnih različic je na voljo na zahtevo preko info@expondo.com.

Tehnični podatki

Opis parametra	Vrednost parametra
Ime izdelka	Delovna miza iz nerjavečega jekla
Model	RCSBW-7
Dimenzije (D x Š x V) [cm]	30 x 250 x 115
Teža [kg]	48
Nastavitev višine nog [mm]	20
Debelina materiala [mm]	0,7
Največja obremenitev [kg]	450

1. Splošni opis

Navodila za uporabo so namenjena pomoči pri varni in brezhibni uporabi naprave. Izdelek je zasnovan in izdelan v skladu s strogimi tehničnimi smernicami, z uporabo najsodobnejših tehnologij in komponent. Poleg tega je izdelan v skladu z najstrožjimi standardi kakovosti.

NAPRAVE NE UPORABLJAJTE, DOKLER NE PREBERETE IN RAZUMETE TEGA NAVODILA ZA UPORABO.

Da bi podaljšali življenjsko dobo naprave in zagotovili nemoteno delovanje, jo uporabljajte v skladu s tem navodilom za uporabo ter redno izvajajte vzdrževalna dela. Tehnični podatki in specifikacije v tem navodilu za uporabo so ažurni. Proizvajalec si pridržuje pravico do sprememb, povezanih z izboljšanjem kakovosti. Naprava je zasnovana tako, da tveganje za hrup zmanjša na minimum, ob upoštevanju tehnološkega napredka in možnosti za zmanjšanje hrupa.

Legenda



Izdelek izpolnjuje ustrezne varnostne standarde.



Pred uporabo preberite navodila.



Izdelek je treba reciklirati.



OPOZORILO! ali **POZOR!** ali **NE POZABITE!** Velja za dano situacijo.
(splošni opozorilni znak)

OPOZORILO! Risbe v tem priročniku so zgolj ilustrativne in se v nekaterih podrobnostih lahko razlikujejo od dejanskega izdelka.

2. Varnost pri uporabi

POZOR! Preberite vsa varnostna opozorila in vsa navodila. Neupoštevanje opozoril in navodil lahko povzroči hude poškodbe ali celo smrt.

Izrazi »naprava« ali »izdelek« se v opozorilih in navodilih uporabljajo za:

Delovno mizo iz palic iz nerjavečega jekla

2.1. Varnost na delovnem mestu

a) Ta priročnik shranite za poznejšo uporabo. Če to napravo predate tretji osebi, ji morate predati tudi priročnik.

b) Elementi embalaže in majhni sestavni deli morajo biti shranjeni na mestu, ki ni dostopno otrokom.

c) Če se ta naprava uporablja skupaj z drugo opremo, je treba upoštevati tudi preostala navodila za uporabo.

d) Poskrbite, da je delovna miza postavljena na ravno in stabilno površino.

Ne pozabite! Med uporabo naprave zaščitite otroke in druge prisotne osebe.

2.2. Osebna varnost

a) Bodite previdni pri ravnanju z ostrim orodjem ali jedilnim priborom na delovni mizi.

b) Pred uporabo preverite, ali so na napravi ostri robovi, in jih po potrebi zgladite.

2.3. Varno uporabljanje naprave

a) Pri prevozu in ravnanju z napravo med skladiščem in namembnim krajem upoštevajte načela varnosti in zdravja pri delu za ročne prevozne operacije, ki veljajo v državi, kjer se bo naprava uporabljala.

b) Napravo redno čistite, da preprečite nabiranje trdovratne umazanije.

c) Napravo hranite stran od virov ognja in toplote.

d) Na delovno mizo ne postavljajte odprtega ognja ali naprav z visoko temperaturo.

e) Vnetljive materiale hranite stran od površine.

f) Police ne preobremenjujte nad navedeno nosilnostjo.

g) Če na delovni mizi uporabljate električne naprave, poskrbite, da so v skladu z varnostnimi standardi.

h) Električnih kablov ne vodite pod ali med police, kjer bi se lahko poškodovali.

POZOR! Kljub varni zasnovi naprave in njenim zaščitnim lastnostim ter kljub uporabi dodatnih elementov za zaščito uporabnika pri uporabi naprave še vedno obstaja majhno tveganje za nesrečo ali poškodbo. Pri uporabi naprave bodite pozorni in ravnajte razumno.

3. Navodila za uporabo

Izdelek je namenjen komercialni in domači uporabi ter zagotavlja trpežno in higienično površino za pripravo hrane, strežbo pijač in splošna delovna opravila.

Ta delovna miza iz nerjavečega jekla je namenjena:

- Pripravi hrane v profesionalnih kuhinjah, barih in restavracijah.
- Shranjevanju in urejanju kuhinjskih pripomočkov, sestavin ali pijač.
- Kot delovno mesto v industrijskih in laboratorijskih okoljih.

Prepovedane uporabe:

- Ne uporabljajte kot lestev ali stopnico.
- Ne presegajte največje nosilnosti.
- Ne uporabljajte v zelo kislih ali korozivnih okoljih.

Uporabnik je odgovoren za kakršno koli škodo, ki nastane zaradi neprimerne uporabe naprave.

3.1. Sestavljanje naprave

NAVODILA ZA SESTAVLJANJE

1. Razpakirajte vse sestavne dele in preverite, ali so vsi deli prisotni.
2. Sledite priloženemu sestavnemu diagramu za pritrditev nog, polic in zadnje plošče.
3. Prepričajte se, da so vsi vijaki in sorniki trdno priviti.
4. Prilagodite nogice, da se delovna miza stabilizira na neravnih površinah.

OPOZORILO!

- Vijakov ne privijajte premočno, saj lahko to poškoduje konstrukcijo.
- Prepričajte se, da so vsi deli pravilno sestavljeni pred uporabo.

SKEMATSKI PRIKAZ MONTAŽE

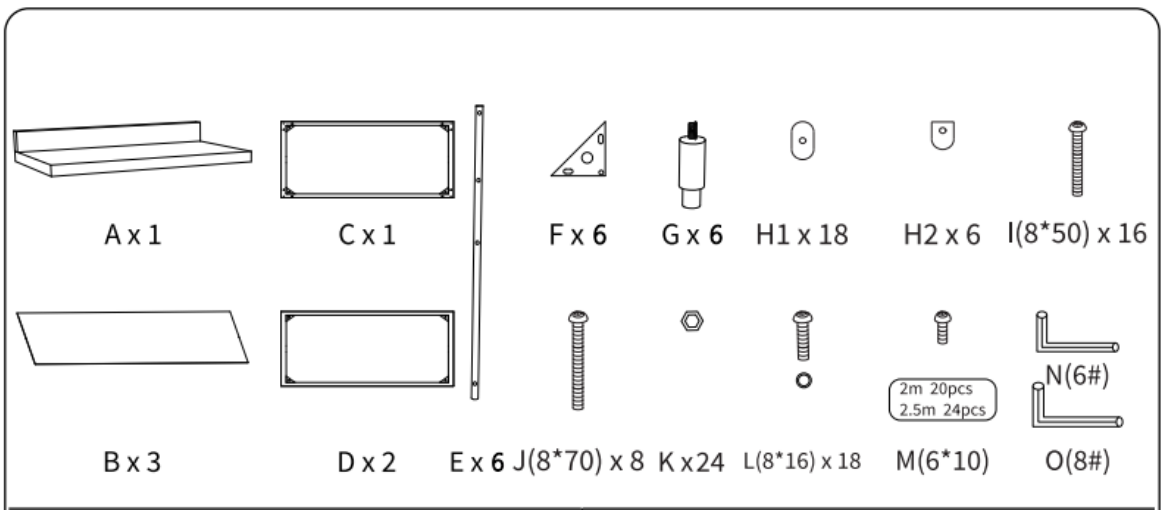

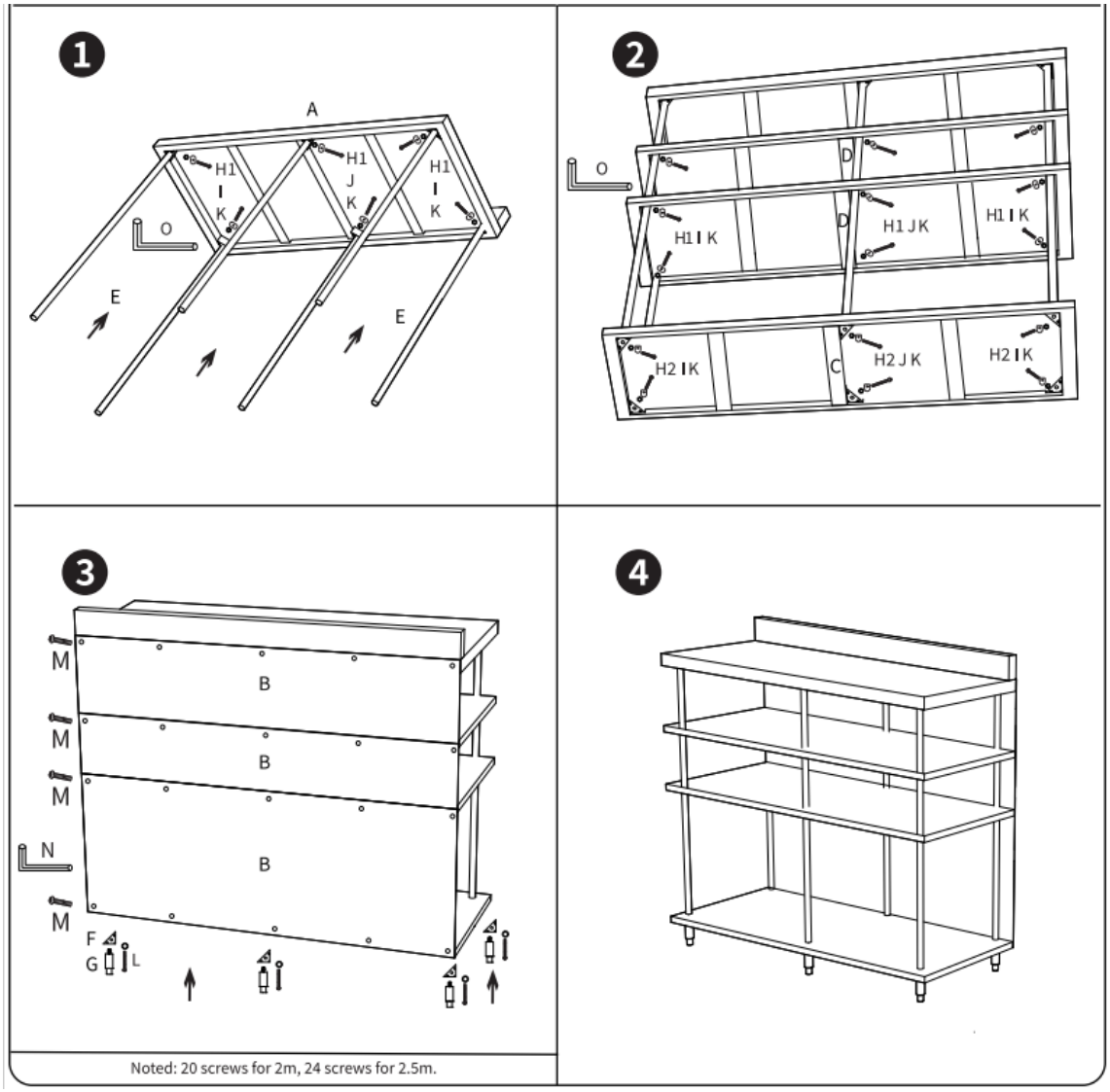

3.2. Čiščenje in vzdrževanje

a) Za čiščenje površine uporabljajte izključno nekorozivna čistila.

b) Za pranje naprave uporabljajte izključno blaga, za živila primerna čistila.

c) Za čiščenje uporabljajte mehko, vlažno krpo.

d) Za čiščenje ne uporabljajte ostrih in/ali kovinskih predmetov (npr. žične krtače ali kovinske lopatice), saj lahko poškodujejo površinski material naprave.

e) Naprave ne čistite s kislimi snovmi, sredstvi za medicinske namene, razredčili, gorivom, olji ali drugimi kemičnimi snovmi, saj lahko to poškoduje napravo.

f) Redno pregledujte delovno mizo za znake obrabe, rje ali ohlapnih delov.

g) Po potrebi zategnite vse ohlapne vijake ali sornike.

h) Ko napravo ne uporabljate, jo shranite v zaprtem prostoru, da podaljšate njeno življenjsko dobo.



UMWELT- UND ENTSORGUNGSHINWEISE: Bitte beachten und befolgen Sie bei der Entsorgung des Geräts die nationalen und örtlichen Vorschriften und Bestimmungen.

ENVIRONMENTAL AND DISPOSAL INSTRUCTIONS: For the disposal of the device please consider and act according to the national and local rules and regulations.

INFORMACJE DOTYCZĄCE ŚRODOWISKA I UTYLIZACJI: Przy utylizacji urządzenia należy przestrzegać krajowych i lokalnych przepisów oraz regulacji.

INFORMACE O ŽIVOTNÍM PROSTŘEDÍ A LIKVIDACI: Při likvidaci zařízení dodržujte prosím národní a místní pravidla a předpisy.

CONSIGNES DE PROTECTION DE L'ENVIRONNEMENT ET D'ÉLIMINATION : Pour l'élimination de l'appareil, veuillez respecter les règles et réglementations nationales et locales en vigueur.

INFORMAZIONI AMBIENTALI E SULLO SMALTIMENTO: Per lo smaltimento del dispositivo, si prega di osservare e agire in conformità con le norme e i regolamenti nazionali e locali.

INSTRUCCIONES DE MEDIO AMBIENTE Y ELIMINACIÓN: Para la eliminación del dispositivo, tenga en cuenta y actúe de acuerdo con las normas y regulaciones nacionales y locales.

KÖRNYEZETVÉDELMI ÉS ÁRTALMATLANÍTÁSI TUDNIVALÓK: A készülék ártalmatlanításakor kérjük, vegye figyelembe és kövesse a nemzeti és helyi szabályokat és előírásokat.

MILJØ- OG BORTSKAFFELSESANVISNINGER: Ved bortskaffelse af apparatet bedes du overholde og handle i overensstemmelse med de nationale og lokale regler og bestemmelser.

YMPÄRISTÖ- JA HÄVITTÄMISOHJEET: Laitteen hävittämisessä on noudatettava kansallisia ja paikallisia sääntöjä ja määräyksiä.

MILIEU- EN AFVALVERWERKINGSINSTRUCTIES: Neem bij het weggooien van het apparaat de nationale en lokale regels en voorschriften in acht.

MILJØ- OG AVFALLSHÅNDTERINGSINSTRUKSJONER: Ved avhending av enheten, vennligst følg nasjonale og lokale lover og regler.

MILJÖ- OCH AVFALLSHANTERINGSANVISNINGAR: Vid kassering av enheten, vänligen beakta och följ nationella och lokala lagar och bestämmelser.

INSTRUÇÕES AMBIENTAIS E DE ELIMINAÇÃO: Para a eliminação do dispositivo, por favor, considere e aja de acordo com as normas e regulamentos nacionais e locais.

INFORMÁCIE O ŽIVOTNOM PROSTREDÍ A LIKVIDÁCII: Pri likvidácii zariadenia dodržiavajte vnútroštátne a miestne pravidlá a predpisy.

УКАЗАНИЯ ЗА ОКОЛНАТА СРЕДА И ИЗХВЪРЛЯНЕ: За изхвърлянето на устройството, моля, съобразете се и действайте в съответствие с националните и местните правила и разпоредби.

ΥΠΟΔΕΙΞΕΙΣ ΓΙΑ ΤΟ ΠΕΡΙΒΑΛΛΟΝ ΚΑΙ ΤΗΝ ΑΠΟΡΡΙΨΗ: Για την απόρριψη της συσκευής, παρακαλείστε να λάβετε υπόψη και να ενεργήσετε σύμφωνα με τους εθνικούς και τοπικούς κανόνες και κανονισμούς.

NAPOMENE O ZAŠTITI OKOLIŠA I ZBRINJAVANJU: Prilikom zbrinjavanja uređaja molimo pridržavajte se nacionalnih i lokalnih pravila i propisa.

APLINKOSAUGOVOS IR ŠALINIMO NURODYMAI: Šalindami prietaisą, laikykitės nacionalinių ir vietinių taisyklių bei taisyklių.

INSTRUCȚIUNI PRIVIND MEDIUL ȘI ELIMINAREA: Pentru eliminarea dispozitivului, vă rugăm să țineți cont și să acționați în conformitate cu regulile și reglementările naționale și locale.

NAVODILA ZA OKOLJE IN ODSTRANJEVANJE: Pri odstranjevanju naprave upoštevajte nacionalna in lokalna pravila ter predpise.

CONTACT

expondo Polska sp. z o.o. sp. k.

ul. Nowy Kisielin – Innowacyjna 7

66-002 Zielona Góra | Poland, EU e-mail:

info@expondo.com